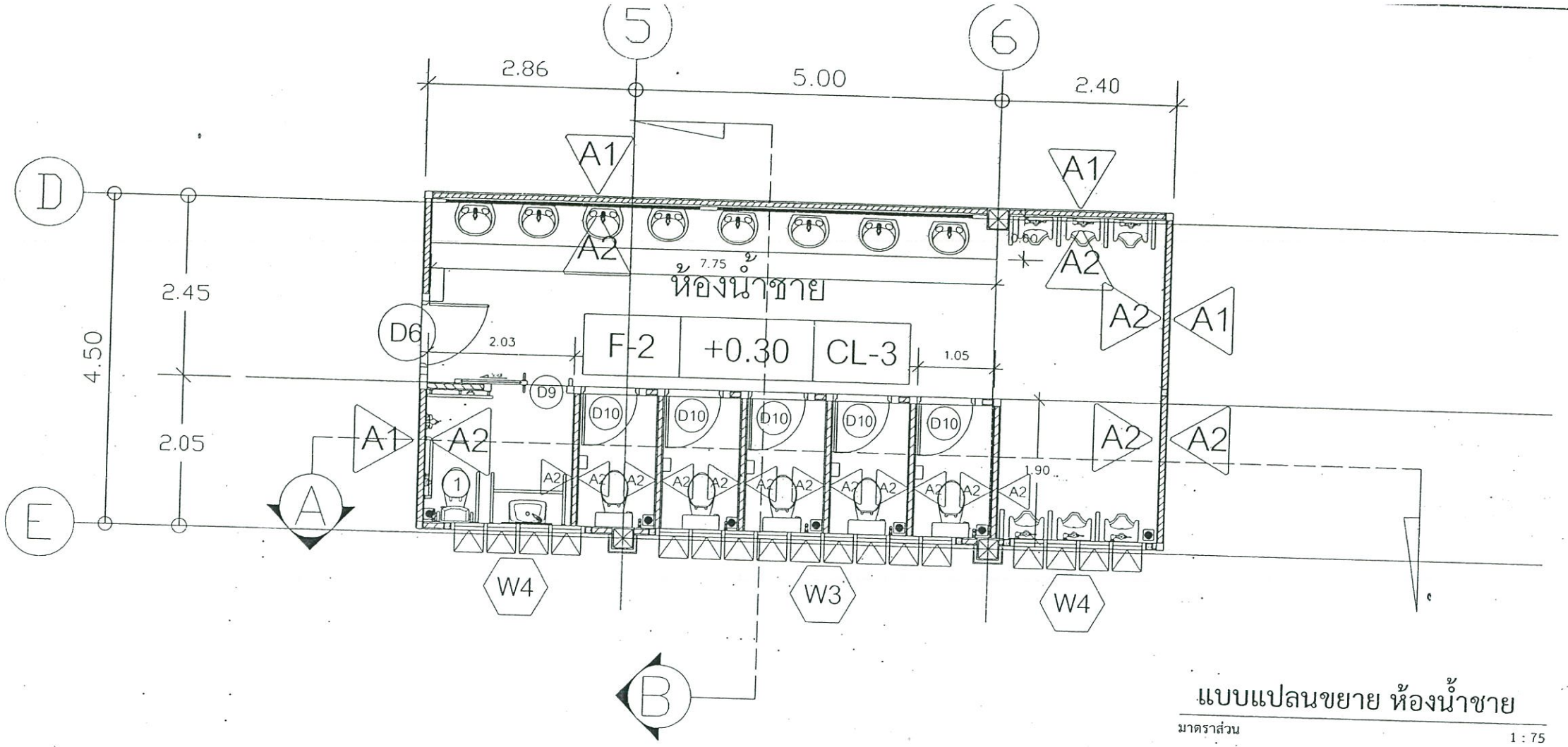

แบบแปลนขยาย ห้องน้ำชาย

มาตราส่วน 1 : 75

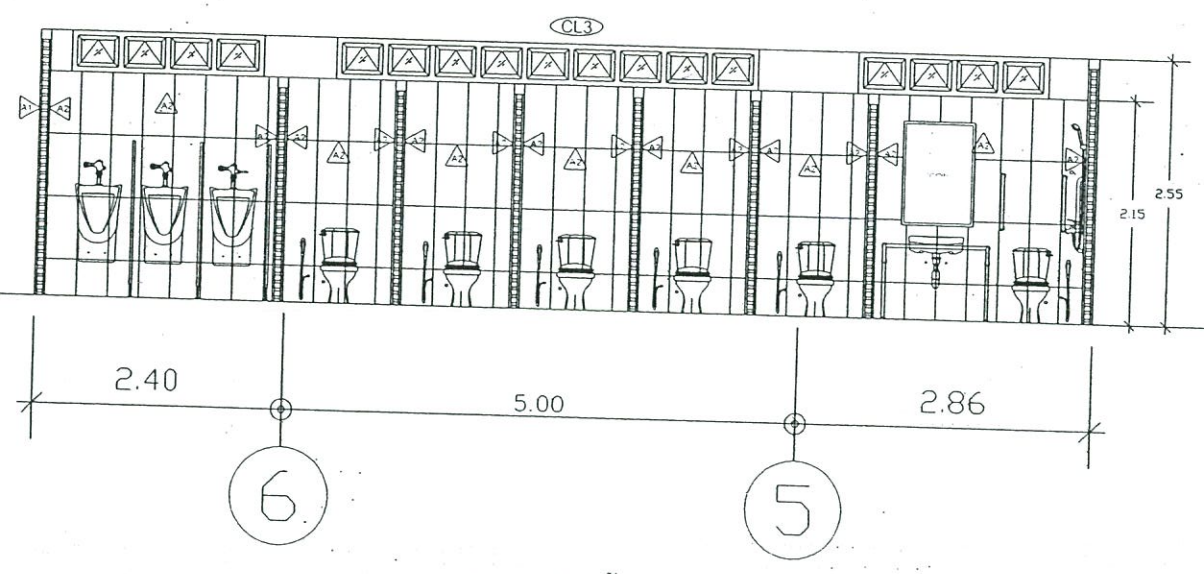

รูปตัด A ห้องน้ำชาย

มาตราส่วน 1 : 75

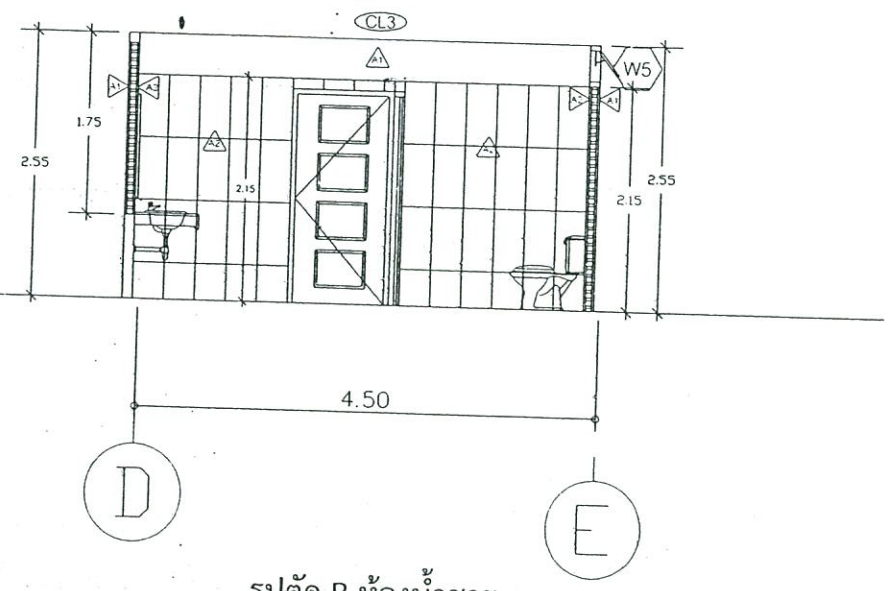

รูปตัด B ห้องน้ำชาย

มาตราส่วน 1 : 75

กองช่าง
องค์การบริหารส่วนจังหวัดแม่ฮ่องสอน

โครงการ
พัฒนาคุณภาพชีวิตผู้สูงอายุ (อาคารอเนกประสงค์วัดพระธาตุดอยกองมู)

อนุมัติ
นายอัครเดช วันไชยธนวงศ์
นายกองค์การบริหารส่วนจังหวัดแม่ฮ่องสอน

ปลัดองค์การบริหารส่วนจังหวัดแม่ฮ่องสอน
นายนฤวุฒิ นิรุตติพงศ์

รองปลัดองค์การบริหารส่วนจังหวัดแม่ฮ่องสอน
นายนิกม สริวงษ์ชัย

ผู้อำนวยการกองช่าง
นายสถนธ์ สวพันธ์พงศ์

หัวหน้าฝ่ายสำรวจและออกแบบ
นายสุทิวัส กิณเสน

หัวหน้าฝ่ายก่อสร้างและซ่อมบำรุง
นายสุทธิศิลป์ สรีเมือง

วิศวกรโยธา
นายลีมือ เบเซญู

นายปฐม วงศ์โต

นายช่างโยธา
นายภัทรพงษ์ ศุภนิมิตกาลัญญู

นายสุกิจ คำแสน

เขียนแบบ
นายภานุวัฒน์ วงศ์เจริญ

นายธิเบศ อินทรพิทักษ์

รายการแก้ไขแบบ

ครั้งที่	วันที่	รายการ
-	-	-

รายการ
แบบขยายห้องน้ำชาย

มาตราส่วน 1:75

เอกสารแบบ

รวม	แบบเลขที่
แผ่น	A-20

วันที่ 24 ตุลาคม 2561

องค์การบริหารส่วนจังหวัดแม่ฮ่องสอน

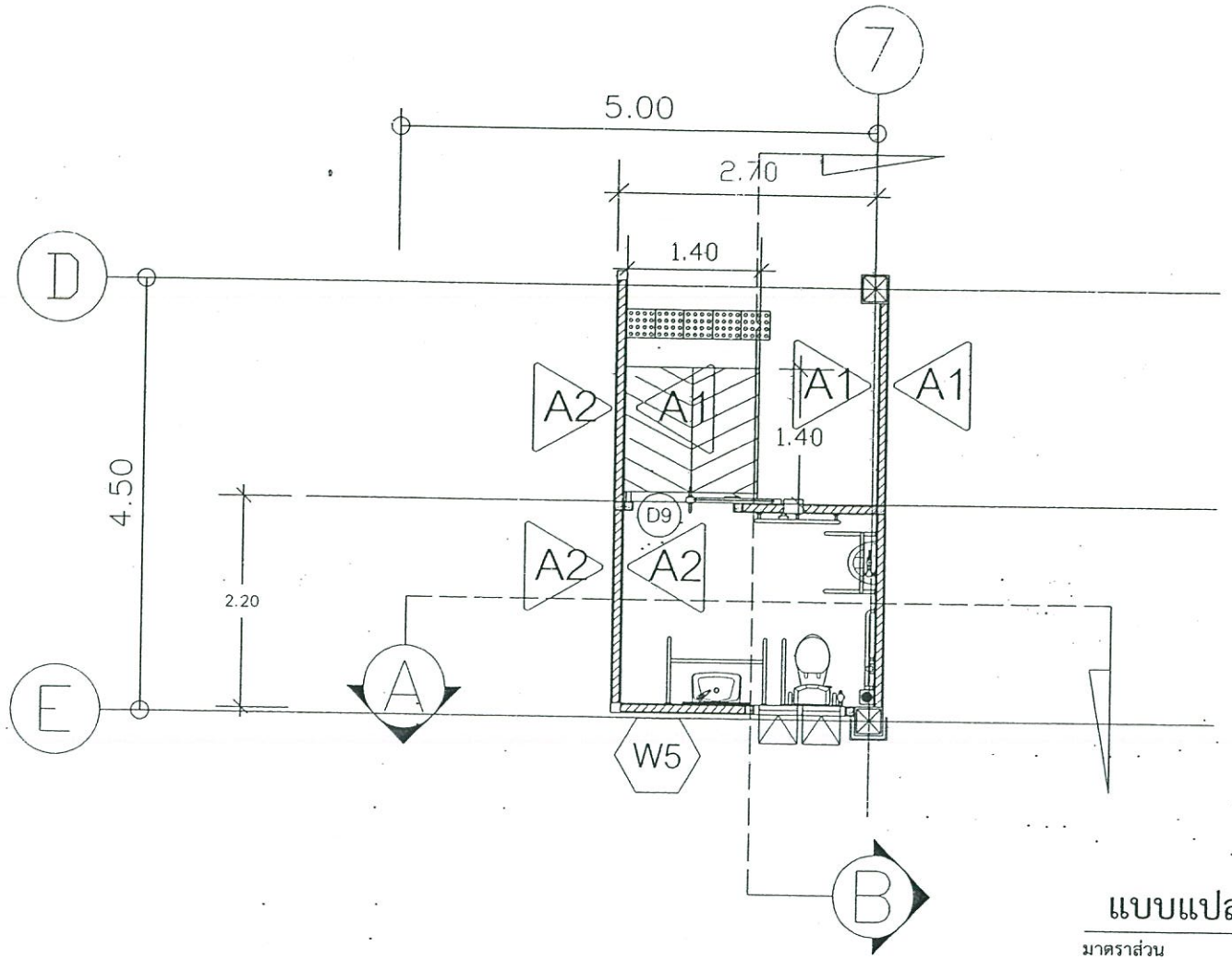

แบบแปลนขยาย ห้องน้ำผู้พิการ

มาตราส่วน 1 : 75

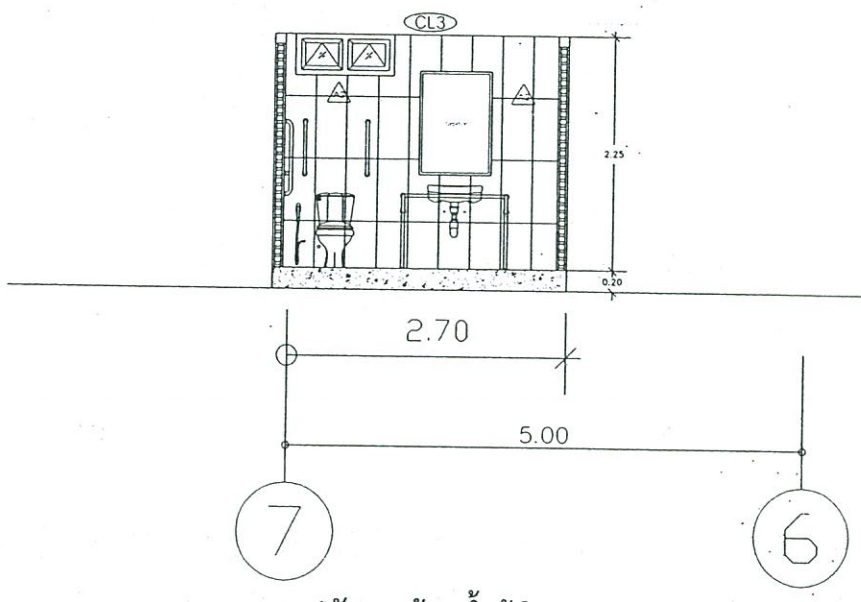

รูปตัด A ห้องน้ำผู้พิการ

มาตราส่วน 1 : 75

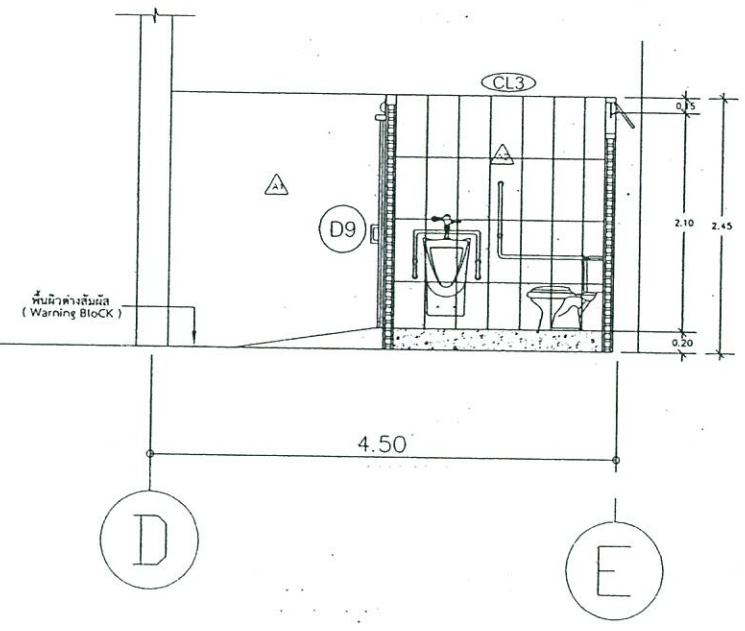

รูปตัด B ห้องน้ำผู้พิการ

มาตราส่วน 1 : 75

กองช่าง
องค์การบริหารส่วนจังหวัดแม่ฮ่องสอน

โครงการ
พัฒนาคุณภาพชีวิตผู้สูงอายุ.(อาคารอเนกประสงค์วัดพระธาตุดอยกองมู)

อนุมัติ
นายอัครเดช วันไชยธนวงศ์
นายกองค์การบริหารส่วนจังหวัดแม่ฮ่องสอน

ปลัดองค์การบริหารส่วนจังหวัดแม่ฮ่องสอน
นายนฤพล นิรุตติพงศ์

รองปลัดองค์การบริหารส่วนจังหวัดแม่ฮ่องสอน
นายนิคม ศรีวงษ์ชัย

ผู้อำนวยการกองช่าง
นายสกนธ์ สวหันธ์หงศ์

หัวหน้าฝ่ายสำรวจและออกแบบ
นายสุทิวัส กิณเสน

หัวหน้าฝ่ายก่อสร้างและซ่อมบำรุง
นายสุทธศิลป์ ศรีเมือง

วิศวกรโยธา
นายลิมื่อ เบเซญ่

นายปฐม วงศ์โต

นายช่างโยธา
นายภัทรพงษ์ ศุภนิมิตกาลัญญู

นายสุกิจ คำเสน

เขียนแบบ
นายภานุวัฒน์ วงศ์เจริญ

นายธิเบศ อินทรพิทักษ์

รายการแก้ไขแบบ

ครั้งที่	วันที่	รายการ
-	-	-

รายการ
แบบขยายห้องน้ำผู้พิการ

มาตราส่วน 1:75

เลขที่แบบ

รวม	แบบเลขที่
แผ่น	A-21

วันที่ 24 ตุลาคม 2561

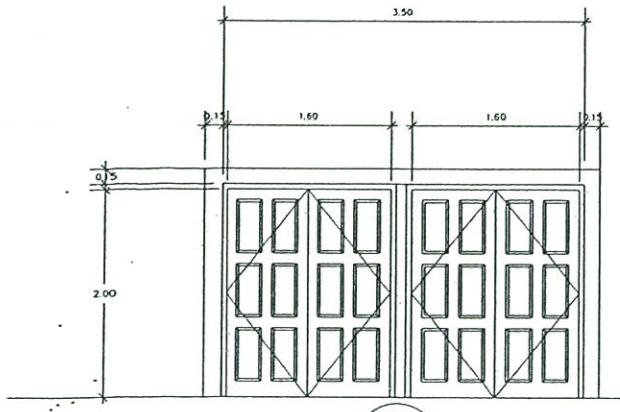

D1

ประตูบานเปิดคู่ 4 บาน

- วงกบไม้เนื้อแข็ง
- กรอบบานไม้เนื้อแข็ง ลูกฟักไม้เนื้อแข็ง
- มือจับสแตนเลส,บานพับชนิดแหวนลูกปืน,ลูกบิด พร้อมอุปกรณ์ครบชุด
- ทำสีธรรมชาติ

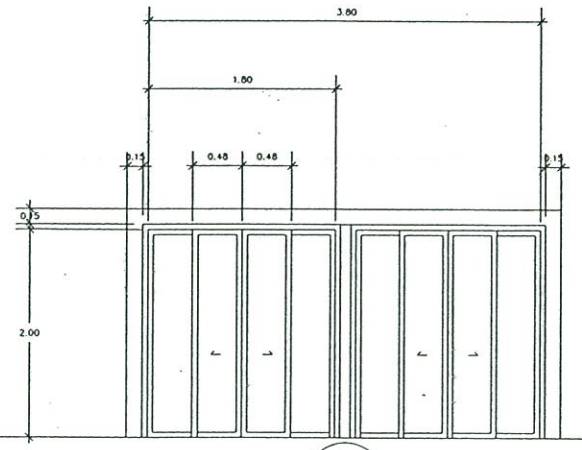

D2

ประตูบานเลื่อน

- วงกบ ไวนิล สีระบุภายหลัง ความหนาไม่น้อยกว่า 2.2 มม.
- กรอบ ไวนิล สีระบุภายหลัง ความหนาไม่น้อยกว่า 2.5 มม.
- ลูกฟักกระจกใสหนา 6 มม. สีเขียว
- ลูกฟักติดตายหนา 6 มม. สีเขียว

(ใช้ของ WINDSOR , AMIGO , WILLIAM , M.K. WORK หรือเทียบเท่า)

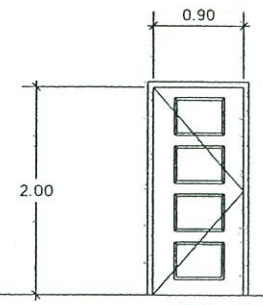

D4

ประตูบานเปิดเดี่ยว

- วงกบไม้เนื้อแข็ง
- กรอบบานไม้เนื้อแข็ง ลูกฟักไม้เนื้อแข็ง
- มือจับสแตนเลส,บานพับชนิดแหวนลูกปืน,ลูกบิด พร้อมอุปกรณ์ครบชุด
- ทำสีธรรมชาติ

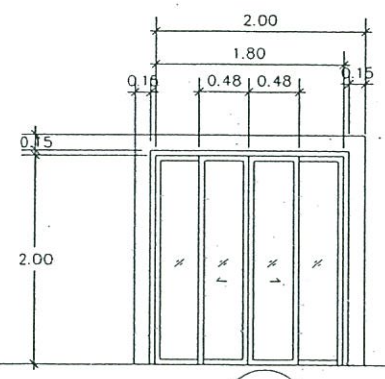

D5

ประตูบานเลื่อน

- วงกบ ไวนิล สีระบุภายหลัง ความหนาไม่น้อยกว่า 2.2 มม.
- กรอบ ไวนิล สีระบุภายหลัง ความหนาไม่น้อยกว่า 2.5 มม.
- ลูกฟักกระจกใสหนา 6 มม. สีเขียว
- ลูกฟักติดตายหนา 6 มม. สีเขียว

(ใช้ของ WINDSOR , AMIGO , WILLIAM , M.K. WORK หรือเทียบเท่า)

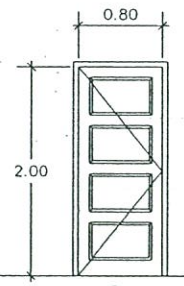

D6

ประตูบานเปิดเดี่ยว

- วงกบไม้เนื้อแข็ง
- กรอบบานไม้เนื้อแข็ง ลูกฟักไม้เนื้อแข็ง
- มือจับสแตนเลส,บานพับชนิดแหวนลูกปืน,ลูกบิด พร้อมอุปกรณ์ครบชุด
- ทำสีธรรมชาติ

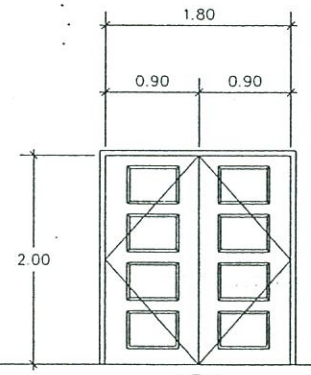

D7

ประตูบานเปิดคู่

- วงกบไม้เนื้อแข็ง
- กรอบบานไม้เนื้อแข็ง ลูกฟักไม้เนื้อแข็ง
- มือจับสแตนเลส,บานพับชนิดแหวนลูกปืน,ลูกบิด พร้อมอุปกรณ์ครบชุด
- ทำสีธรรมชาติ

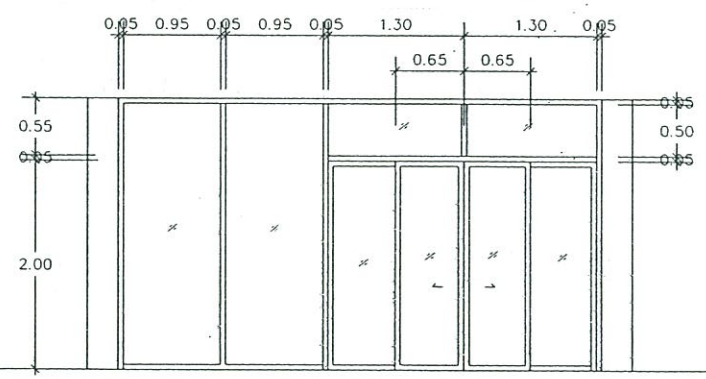

D8

ประตูบานเลื่อน

- วงกบ ไวนิล สีระบุภายหลัง ความหนาไม่น้อยกว่า 2.2 มม.
- กรอบ ไวนิล สีระบุภายหลัง ความหนาไม่น้อยกว่า 2.5 มม.
- ลูกฟักกระจกใสหนา 6 มม. สีเขียว
- ลูกฟักติดตายหนา 6 มม. สีเขียว

(ใช้ของ WINDSOR , AMIGO , WILLIAM , M.K. WORK หรือเทียบเท่า)

หมายเหตุ
- ลวดลายของลูกฟักเป็นเพียงแนวทางการออกแบบเท่านั้น ในการก่อสร้างจริงอาจเป็นไปตามลวดลายของผู้ผลิต
- ประตู/หน้าต่าง ภายนอกให้ผู้รับจ้างติดตั้งบัวปูนปั้นสำเร็จรูปรอบวงกบประตู/หน้าต่าง

กองช่าง
องค์การบริหารส่วนจังหวัดแม่ฮ่องสอน

โครงการ
พัฒนาคุณภาพชีวิตผู้สูงอายุ (อาคารอเนกประสงค์วัดพระธาตุดอยกองมู)

อนุมัติ
นายอัครเดช วับไชยนวงศ์
นายกองค์การบริหารส่วนจังหวัดแม่ฮ่องสอน

ปลัดองค์การบริหารส่วนจังหวัดแม่ฮ่องสอน
นายนฤวุฒิ นิรุตติพงศ์

รองปลัดองค์การบริหารส่วนจังหวัดแม่ฮ่องสอน
นายนิคม ศรีวงษ์รัช

ผู้อำนวยการกองช่าง
นายสถนธ์ สวพันธ์พงศ์

หัวหน้าฝ่ายสำรวจและออกแบบ
นายสุทัวัส กิณเสน

หัวหน้าฝ่ายก่อสร้างและซ่อมบำรุง
นายสุทธศิลป์ ศรีเมือง

วิศวกรโยธา
นายลีมือ เบเซกู่

นายปฐม วงศ์ไล

นายช่างโยธา
นายภัทรพงษ์ ศุภมิมิตกาลัญญู

นายสุกิจ คำแสน

เขียนแบบ
นายภานุวัฒน์ วงศ์เจริญ

นายธิเบศ อินทรพิทักษ์

รายการแก้ไขแบบ

ครั้งที่	วันที่	รายการ
-	-	-

รายการ
แบบขยายประตู

มาตราส่วน 1:75

เลขที่แบบ

จำนวน แผ่น | แบบลำดับที่ A-22

วันที่ 24 ตุลาคม 2561

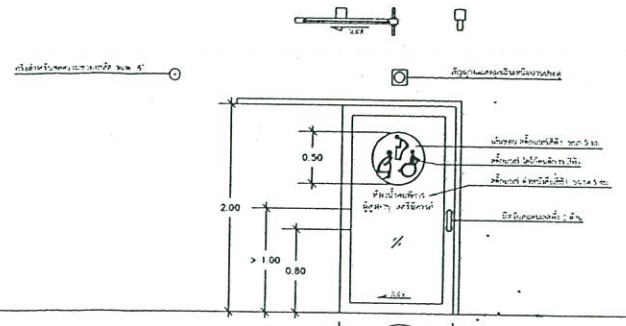

1:10

D9

ประตูบานเลื่อนสำหรับผู้พิการ

- วงกบอลูมิเนียม
- กรอบบานบอลูมิเนียม
- บานกระจกใส หนา 6 มม. ติดทับด้วย สติ๊กเกอร์ฝ้าขุ่นขาว เบอร์ 160 MC
- อุปกรณ์อลูมิเนียมบานเลื่อนรางบน ครบชุด พร้อมมือจับสแตนเลส ทั้ง 2 ด้าน
  สัญญาณแสงฉุกเฉินเหนือบานประตู กริ่งสำหรับขอความช่วยเหลือ ขนาด 6"
  ป้ายสัญลักษณ์คนพิการ ขนาด Ø 0.30 เมตร สติ๊กเกอร์สีฟ้า พร้อมตัวหนังสือ

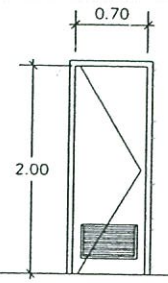

D10

ประตูบานเปิดเดี่ยว

- วงกบไฟเบอร์กลาส สีระบุภายหลัง
- ลูกฟักไฟเบอร์กลาสลายไม้ สีระบุภายหลัง 3.5 มม.
- มือจับสแตนเลส,บานพับชนิดแหวนลูกปืน,ลูกบิด
  พร้อมอุปกรณ์ครบชุด

(ใช้ของ FIBERDOOR , A-PLUS , เกร๋ซเทค หรือเทียบเท่า)

หมายเหตุ
- ลวดลายของลูกฟักเป็นเพียงแนวทางการออกแบบเท่านั้น ในการก่อสร้างจริงอาจเป็นไปตามลวดลายของผู้ผลิต
- ประตู/หน้าต่าง ภายนอกให้ผู้รับจ้างติดตั้งบัวปูนปั้นสำเร็จรูปรอบวงกบประตู/หน้าต่าง

กองช่าง
องค์การบริหารส่วนจังหวัดแม่ฮ่องสอน

โครงการ
พัฒนาคุณภาพชีวิตผู้สูงอายุ (อาคารอเนกประสงค์วัดพระธาตุดอยกองมู)

อนุมัติ
นายอัครเดช วันไชยธนวงศ์
นายกองค์การบริหารส่วนจังหวัดแม่ฮ่องสอน

ปลัดองค์การบริหารส่วนจังหวัดแม่ฮ่องสอน
นายนฤวุฒิ นิรุตติพงศ์

รองปลัดองค์การบริหารส่วนจังหวัดแม่ฮ่องสอน
นายนิคม สรีวงษ์ชัย

ผู้อำนวยการกองช่าง
นายสถนธ์ สวหันธ์พงศ์

หัวหน้าฝ่ายสำรวจและออกแบบ
นายสุทิวัส กิณเสน

หัวหน้าฝ่ายก่อสร้างและซ่อมบำรุง
นายสุทธศิลป์ ศรีเมือง

วิศวกรโยธา
นายลีเมือ เบเซญู

นายปรูม วงศ์ไต

นายช่างโยธา
นายภัทรพงษ์ ศุภนิมิตกาลัญญู

นายสุกิจ ก้าเสน

เขียนแบบ
นายภานุวัฒน์ วงศ์เจริญ

นายธิเบต อินทรพิทักษ์

รายการแก้ไขแบบ

ครั้งที่	วันที่	รายการ
-	-	-

รายการ
แบบขยายประตู

มาตราส่วน 1:75

เลขที่แบบ

จำนวน แผ่น

แบบเลขที่ A-23

วันที่ 24 ตุลาคม 2561

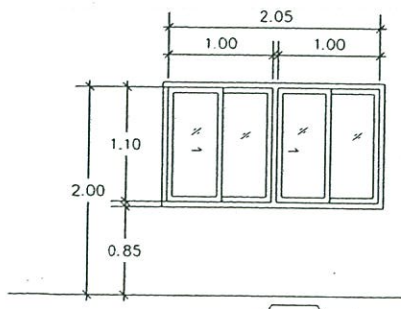

W1

หน้าต่างบานเลื่อน

- วงกบ ไวนิล สีระบุภายหลัง ความหนาไม่น้อยกว่า 2.2 มม.
- กรอบ ไวนิล สีระบุภายหลัง ความหนาไม่น้อยกว่า 2.5 มม.
- ลูกฟักกระจกใสหนา 6 มม. สีเขียว
- ลูกฟักติดตายหนา 6 มม. สีเขียว

(ใช้ของ WINDSOR , AMIGO , WILLIAM , M.K. WORK หรือเทียบเท่า)

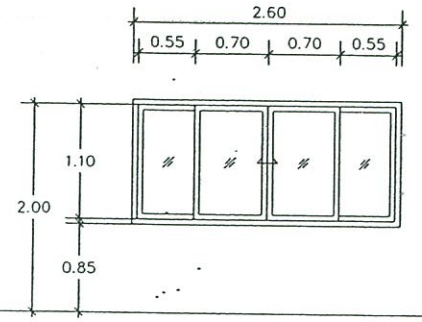

W2

หน้าต่างบานเลื่อน

- วงกบ ไวนิล สีระบุภายหลัง ความหนาไม่น้อยกว่า 2.2 มม.
- กรอบ ไวนิล สีระบุภายหลัง ความหนาไม่น้อยกว่า 2.5 มม.
- ลูกฟักกระจกใสหนา 6 มม. สีเขียว
- ลูกฟักติดตายหนา 6 มม. สีเขียว

(ใช้ของ WINDSOR , AMIGO , WILLIAM , M.K. WORK หรือเทียบเท่า)

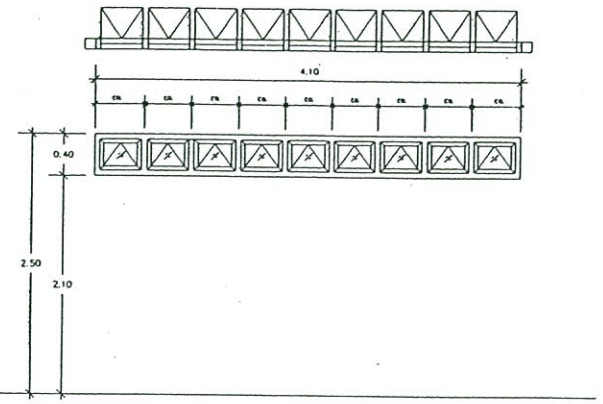

W3

หน้าต่างบานกระทุ้ง 9 บาน ต่อ 1 ชุด

- วงกบ ไวนิล สีระบุภายหลัง ความหนาไม่น้อยกว่า 2.2 มม.
- กรอบ ไวนิล สีระบุภายหลัง ความหนาไม่น้อยกว่า 2.5 มม.
- ลูกฟักกระจกใสหนา 6 มม. สีเขียว
- ลูกฟักติดตายหนา 6 มม. สีเขียว

(ใช้ของ WINDSOR , AMIGO , WILLIAM , M.K. WORK หรือเทียบเท่า)

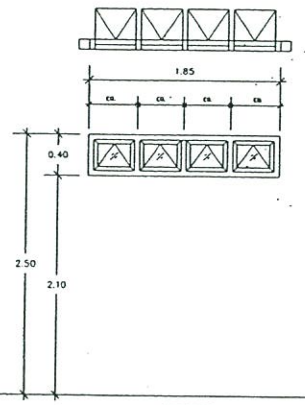

W4

หน้าต่างบานกระทุ้ง 4 บาน ต่อ 1 ชุด

- วงกบ ไวนิล สีระบุภายหลัง ความหนาไม่น้อยกว่า 2.2 มม.
- กรอบ ไวนิล สีระบุภายหลัง ความหนาไม่น้อยกว่า 2.5 มม.
- ลูกฟักกระจกใสหนา 6 มม. สีเขียว
- ลูกฟักติดตายหนา 6 มม. สีเขียว

(ใช้ของ WINDSOR , AMIGO , WILLIAM , M.K. WORK หรือเทียบเท่า)

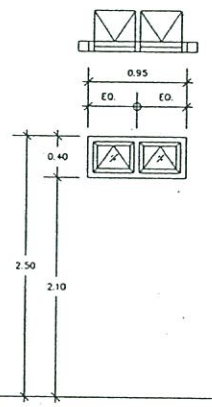

W5

หน้าต่างบานกระทุ้ง 2 บาน ต่อ 1 ชุด

- วงกบ ไวนิล สีระบุภายหลัง ความหนาไม่น้อยกว่า 2.2 มม.
- กรอบ ไวนิล สีระบุภายหลัง ความหนาไม่น้อยกว่า 2.5 มม.
- ลูกฟักกระจกใสหนา 6 มม. สีเขียว
- ลูกฟักติดตายหนา 6 มม. สีเขียว

(ใช้ของ WINDSOR , AMIGO , WILLIAM , M.K. WORK หรือเทียบเท่า)

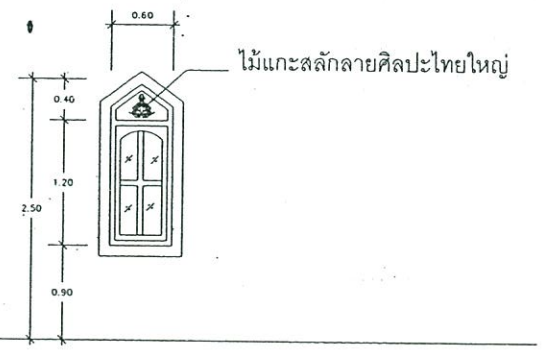

W6

หน้าต่างบานติดตาย

- วงกบไม้เนื้อแข็ง
- กรอบไม้เนื้อแข็ง บานกระจกใส หนา 6 มม.

หมายเหตุ - ไม้ฉลุลายศิลปะไทยใหญ่นำเสนอคณะกรรมตรวจรับพัสดุ หรือผู้ควบคุมงาน พิจารณาก่อนดำเนินการติดตั้ง

หมายเหตุ
- ลวดลายของลูกฟักเป็นเพียงแนวทางการออกแบบเท่านั้น ในการก่อสร้างจริงอาจเปนไปตามลวดลายของผู้ผลิต
- ประตู/หน้าต่าง ภายนอกให้ผู้รับจ้างติดตั้งบัวปูนปั้นสำเร็จรูปรอบวงกบประตู/หน้าต่าง

กองช่าง
องค์การบริหารส่วนจังหวัดแม่ฮ่องสอน

โครงการ
พัฒนาคุณภาพชีวิตผู้สูงอายุ (อาคารอเนกประสงค์วัดพระธาตุดอยกองมู)

อนุมัติ
นายอัครเดช วันไชยธนวงศ์
นายกองค์การบริหารส่วนจังหวัดแม่ฮ่องสอน

ปลัดองค์การบริหารส่วนจังหวัดแม่ฮ่องสอน
นายนฤวุฒิ นิรุตติพงศ์

รองปลัดองค์การบริหารส่วนจังหวัดแม่ฮ่องสอน
นายนิคม ศรีวงษ์

ผู้อำนวยการกองช่าง
นายสถนธ์ สวพันธ์พงศ์

หัวหน้าฝ่ายสำรวจและออกแบบ
นายสุทิวัส กิณเสน

หัวหน้าฝ่ายก่อสร้างและซ่อมบำรุง
นายสุทธศิลป์ ศรีเมือง

วิศวกรโยธา
นายลีมื่อ เบเซกู่

นายปรุม วงศ์โส

นายช่างโยธา
นายภัทรพงษ์ ศุภนิมิตกาลัญญู

นายสุกิจ คำแสน

เขียนแบบ
นายกานุวัฒน์ วงศ์เจริญ

นายธิเบศ อินทรพิทักษ์

รายการแก้ไขแบบ

ครั้งที่	วันที่	รายการ
-	-	-

รายการ
แบบขยายหน้าต่าง

มาตราส่วน 1:75

เลขที่แบบ
จำนวน แผ่น
แบบเลขที่ A-24

วันที่ 24 ตุลาคม 2561

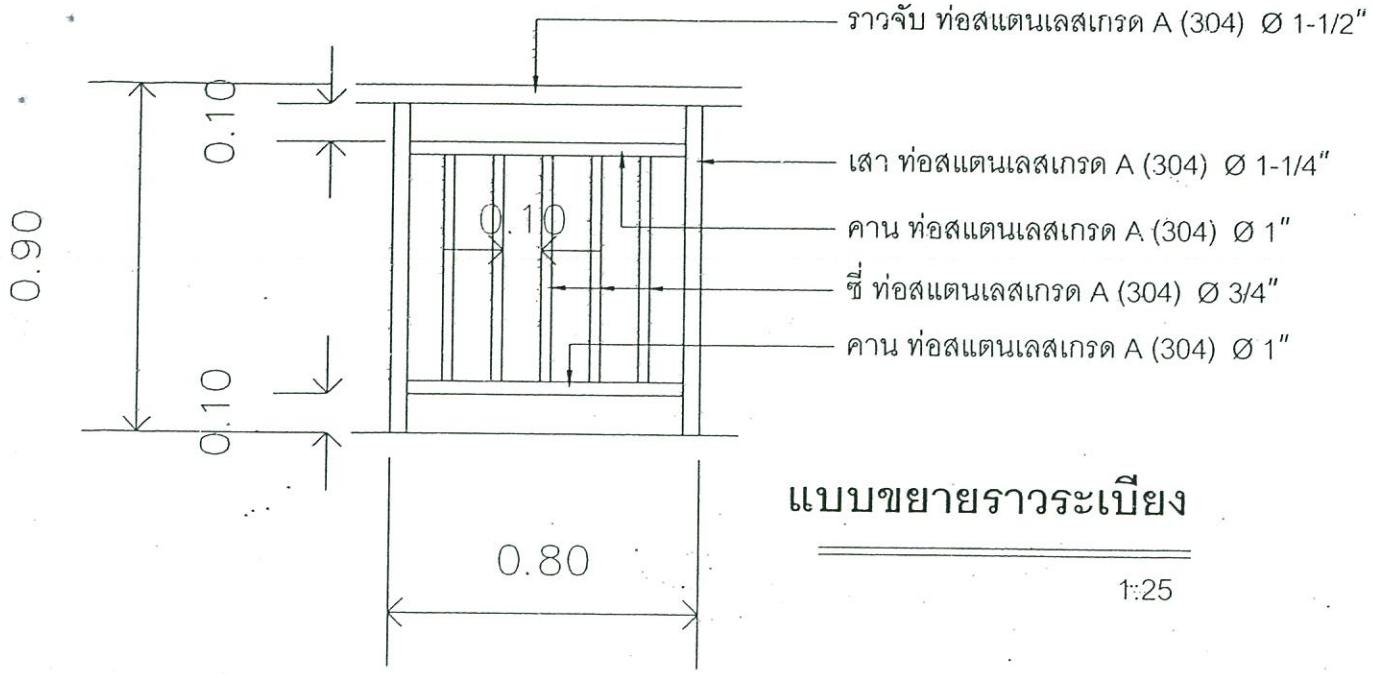

แบบขยายราวระเบียง

1:25

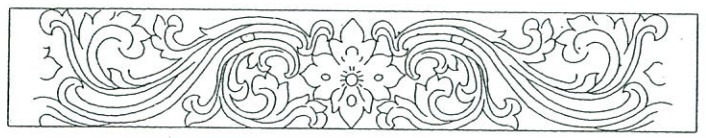

พอง

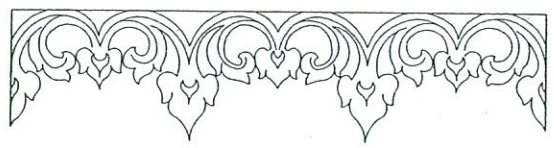

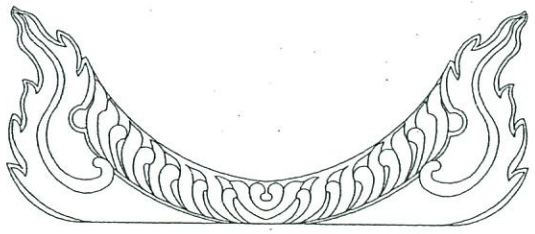

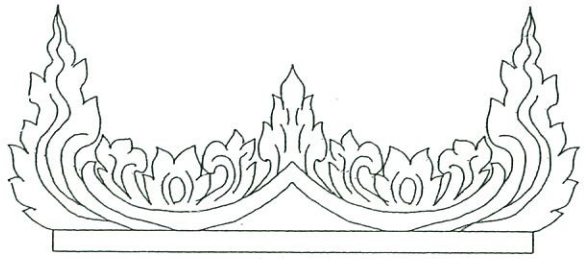

ลายดอกสะเจ๊ะ

แปดแล้ง (ด้านบน)

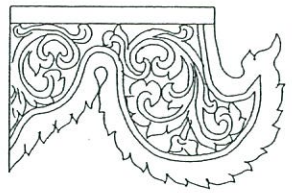

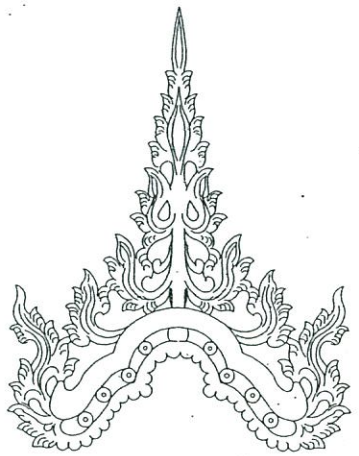

ลายดอกหน้ามุข

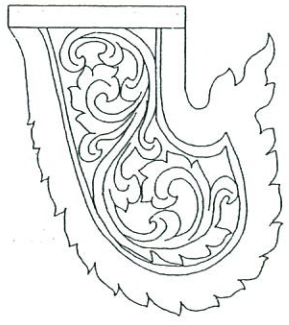

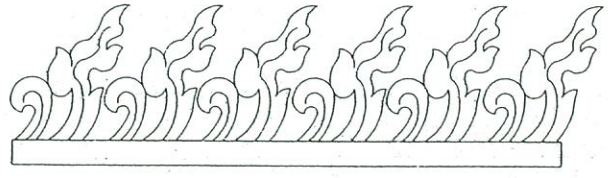

ปานซอย
แปดแล้ง (ด้านล่าง)

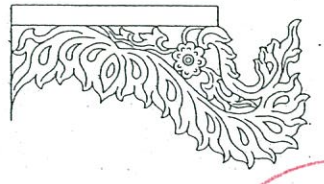

ลายดอกกะหรุ่งต่อง

รายการประกอบแบบ

ให้ผู้รับจ้างติดตั้งสังกะสีฉลุลายศิลปไทยใหญ่ บริเวณหลังคาและชายคา โดยการนำเสนอแบบ ลาย และขนาดสัดส่วนให้คณะกรรมการตรวจรับพัสดุ และช่างผู้ควบคุมงานพิจารณาเห็นชอบก่อนติดตั้ง

ทั้งนี้ต้องเป็นไปตามรูปแบบที่ถูกต้องของท้องถิ่น

กองช่าง
องค์การบริหารส่วนจังหวัดแม่ฮ่องสอน

โครงการ

แบบมาตรฐาน
บ้านพักผู้อำนวยการศาลยุติธรรม

อนุมัติ

นายอัครเดช วันไชยธนวงศ์
นายกองค์การบริหารส่วนจังหวัดแม่ฮ่องสอน

ปลัดองค์การบริหารส่วนจังหวัดแม่ฮ่องสอน
นายนฤวุฒิ มิรุตลิพงศ์

รองปลัดองค์การบริหารส่วนจังหวัดแม่ฮ่องสอน
นายนิคม ศรีวงษ์ชัย

ผู้อำนวยการกองช่าง
นายสถนธ์ สวาพันธ์พงศ์

หัวหน้าฝ่ายสำรวจและออกแบบ
นายสุทัวัส ถิตสบ

หัวหน้าฝ่ายก่อสร้างและซ่อมบำรุง
นายสุทธศิลป์ ศรีเมือง

วิศวกรโยธา
นายดีมือ เบชะคู่

นายปฐม วงศ์โต

นายช่างโยธา
นายภัทรพงษ์ ศุภนิมิตกาลัญญู

นายสุกิส ถิตสบ

เขียนแบบ
นายภานุวัฒน์ วงศ์เจริญ

นายธิเบต อินทรศิทักษ์

รายการแก้ไขแบบ

ครั้งที่	วันที่	รายการ
-	-	-

รายการ

แบบขยายราวระเบียง
แบบขยายราวระเบียง

มาตราส่วน SCLAE

เลขที่แบบ

รวม แผ่น แบบลงที่ A-25

วันที่ 24 ตุลาคม 2561

รายการประกอบแบบวิศวกรรมโครงสร้าง

ปูนซีเมนต์

- ปูนซีเมนต์ใช้ผสมคอนกรีตโครงสร้าง ให้ใช้ปูนซีเมนต์ปอร์ตแลนด์ ประเภท 1
- เก็บไว้ในสถานที่แห้งมีหลังคาและผนังคลุมมิดชิด และต้องเก็บไว้ให้สูงกว่าพื้นดินไม่น้อยกว่า 0.50 เมตร
- ห้ามใช้ปูนซีเมนต์ที่เสื่อมคุณภาพโดยความชื้นและแข็งเป็นก้อนแล้ว

ทราย

- ต้องเป็นทรายน้ำจืด หยาบ คม และแข็งแรง
- ต้องปราศจากวัสดุอื่นเจือปน เช่น ดิน เถ้าถ่าน และ ผักหญ้า เป็นต้น

หิน

- ต้องเป็นหินย่อยหรือกรวดคุณภาพดี ลักษณะไปทางจัตุรัส มีความแข็งแกร่ง เหนียวไม่ผุ สะอาดและปราศจากวัสดุอื่น เจือปน เช่น ดิน เถ้าถ่าน
- ขนาดหินไม่ต้องเลือกใช้ให้เหมาะสมกับงาน โดยมีขนาดใหญ่โตสุดไม่ควรเกิน 1/2 ของส่วนที่บางที่สุด ของโครงสร้าง และไม่ควรเกิน 3/4 ของช่องว่าง (Clear Space) ของเหล็ก

น้ำ

- น้ำที่ใช้ผสมคอนกรีตต้องเป็นน้ำจืดที่สะอาด ปราศจากน้ำมัน กรด ด่าง เกลือ หรือสารอื่นๆ ในปริมาณที่เป็นอันตรายต่อคอนกรีต
- น้ำที่ชุ่นเป็นตมต้องทำให้สะอาดเสียก่อนโดยวิธีใช้ปูนซีเมนต์ประมาณ 1 ลิตร ต่อน้ำชุ่น 800 ลิตร ผสมทิ้งไว้ ประมาณ 5 นาทีจนตะกอนนอนก้นหมดจึงจะนำมาใช้ได้

คอนกรีต

- คอนกรีตหยาบ ให้ใช้คอนกรีตที่มีส่วนผสม 1 :-3 : 5 โดยปริมาณ
- คอนกรีตสำหรับโครงสร้างทั้งหมด ให้ใช้คอนกรีตที่มีส่วนผสม PORTLAND CEMENT TYPE 1 ไม่น้อยกว่า 336 กิโลกรัม ต่อปริมาตร 1 ลบ.ม.
- กำลังต้านแรงอัดของแท่งคอนกรีตตัวอย่าง ขนาด 0.15x0.15x0.15 ม. ที่หล่อในหน่วยงาน ไม่น้อยกว่า 240 กิโลกรัม ต่อตารางเซนติเมตร เมื่อแท่งคอนกรีตมีอายุ 28 วัน
- ส่วนผสมคอนกรีต ประกอบด้วย ปูนซีเมนต์ ทราย หินหรือกรวด น้ำ นอกจากจะกำหนดไว้เป็นอย่างอื่นเฉพาะงานก่อสร้างและให้ใช้ส่วนผสมดังนี้

ปูนซีเมนต์	336	กก.
ทราย	0.60	ลบ.ม.
หินโม่	1.09	ลบ.ม.
น้ำ	180	ลิตร

- การผสมคอนกรีต หากผสมด้วยเครื่องผสม ซึ่งหมุนไม่เร็วกว่า 30 รอบ/นาที และใช้เวลาในการผสมไม่นานกว่า 2 นาที และไม่น้อยกว่า 6 นาทีคอนกรีตที่ผสมเสร็จแล้วต้องใช้ให้หมดภายใน 30 นาที
- อัตราส่วนผสมของน้ำที่ใช้ผสมคอนกรีตต้องมีความเข้มข้นและเหลวพอดี เพื่อสะดวกในการเทคอนกรีตเข้าแบบและมีความแข็งแรงตามที่กำหนด และสามารถหาอัตราส่วนผสมได้โดยวิธีการทดสอบการยุบตัว (SLUMP TEST) ดังนี้

วางแบบกรวยปากตัด (ขนาดเส้นผ่านศูนย์กลางตอนล่าง 8" ตอนบน 4" สูง 1 ฟุต มีหูสำหรับถือ 2 หู) บนผิวที่เรียบ แล้วนำคอนกรีตที่ผสมไว้ เทลงในกรวยเป็นชั้นๆ ละ 4" กระทุ้งชั้นละ 25 ครั้ง ด้วยเหล็กขนาด 5 หุน ยาว 2 ฟุต ปลายมนคล้ายลูกปืนปาดปากแบบกรวยให้เรียบ ร้อยแล้วยกแบบออกทันที แล้ววัดดูการยุบตัวของคอนกรีตการยุบตัวกำหนดให้ใช้ดังนี้

ก. เสา พื้น และผนัง	อยู่ระหว่าง	7.50 - 12.5	ซม.
ข. ฐานรากและกำแพง	อยู่ระหว่าง	5.00 - 10.0	ซม.
ค. ฐานรากชนิดไม่มีเหล็กเสริม	อยู่ระหว่าง	5.00 - 10.0	ซม.
ง. พื้นถนน	อยู่ระหว่าง	2.50 - 7.50	ซม.
จ. คอนกรีตหยาบ	อยู่ระหว่าง	7.50 - 12.5	ซม.

- ขณะที่เทคอนกรีต ให้ใช้เครื่องสั่นหัวสะเทือน หรือสั่นเขย่าคอนกรีตให้แน่นตัว เต็มแบบหล่อและจับเหล็กแน่นปราศจากโพรง หรือช่องว่าง กรณีเกิดโพรง หรือช่องว่าง ต้องรีบแจ้งให้ ทางวิศวกรเป็นผู้ตรวจสอบความแข็งแรง
- รอยต่อของการเทคอนกรีตสำหรับส่วนที่เป็นโครงสร้างอาคาร เมื่อจำเป็นต้องหยุดพักการเทคอนกรีตชั่วคราว ต้องได้รับความเห็นชอบจากวิศวกรหรือผู้ควบคุมงานเสียก่อน และก่อนที่จะเทครั้งใหม่ต้องสกัดผิวคอนกรีตให้ขรุขระ

คอนกรีต (ต่อ)

- ถ้ามีคอนกรีตหุ้มผิวเหล็กจะต้องกะเทาะคอนกรีต ออกก่อนและทำความสะอาดให้เรียบร้อยแล้วรดน้ำที่ผิวคอนกรีตเก่าให้ชุ่ม และใช้น้ำปูนผสมทราย ส่วนผสม 1:1 ราดรอยสกัดก่อนเท คอนกรีตใหม่ต่อไป
- เมื่อคอนกรีตหมาดแข็งต้องปกคลุมมิให้ถูกแสงแดดและกระแสลมร้อน และป้องกันไม่ให้ถูกกระเทือนภายในระยะเวลา 24 ชม. แรกแล้ว จัดการให้บ่มคอนกรีตเปียกชุ่ม ติดต่อกันโดยตลอดเป็นเวลาไม่น้อยกว่า 7 วัน
- กรณีใช้ปูนซีเมนต์ปอร์ตแลนด์ซีเมนต์ชนิดแข็งตัวเร็ว
- การถอดแบบ ต้องไม่ให้คอนกรีตได้รับความกระทบกระเทือน และให้ถือกำหนดเวลาการถอดแบบดังนี้

การถอดแบบดังต่อไปนี้ โดยการถอดแบบหล่อจะถอดไม่ได้ จนกว่าจะถึงเวลาตามที่ระบุนี้

ก. แบบข้างคาน กำแพง ฐานราก	2	วัน
ข. แบบข้างเสา	3	วัน
ค. แบบล่างรองพื้นคาน	14	วัน

- ทั้งนี้เมื่อถอดแบบแล้ว ให้ค้ำจุดต่างๆ ที่เหมาะสม 14 วัน ยกเว้นในกรณีที่ใช้ปูนซีเมนต์ปอร์ตแลนด์ ชนิดแข็งตัวเร็วให้ถือกำหนดถอดแบบได้ทั้งหมดเมื่ออายุครบ 7 วัน
- เมื่อถอดแบบแล้ว ถ้าคอนกรีตมีลักษณะเป็นรูพรุนหรือขรุขระ ต้องให้วิศวกรผู้ควบคุมงานตรวจสอบและวินิจฉัยก่อนดำเนินการต่อไป กรณีผิวหน้าคอนกรีตเป็นรูพรุนเล็กน้อย ให้ใช้ปูนซีเมนต์ผสมทรายและน้ำอุดให้เรียบร้อย อัตราส่วนผสมทรายต่อซีเมนต์ ให้ใช้ 1:1 ซ่อม
- ห้ามมิให้บรรทุกน้ำหนักใดๆ ทั้งสิ้นบนส่วนที่เทคอนกรีตจนกว่าคอนกรีตจะอายุครบ 28 วัน
- งานพื้นคอนกรีต ให้ใช้เกณฑ์ความแข็งแรงของคอนกรีต เมื่ออายุครบ 7 หรือ 28 วัน
- พื้นคอนกรีตหล่อกับที่ ต้องตรวจสอบแบบหล่อว่ามั่นคงแข็งแรงพอที่จะรับน้ำหนักคอนกรีตเหลว และน้ำหนักบรรทุกอย่างอื่นได้
- พื้นคอนกรีตหล่อบนดินก่อนเทคอนกรีตต้องบดอัดดินถมทรายให้ได้ระดับตามต้องการ ฉีดน้ำให้แน่นตัว อุดรอยต่อระหว่างพื้นกับคาน ภายในด้วยวัสดุหยอดรอยต่อ

งานเหล็ก

- เหล็กเส้นกลม SR 24 (FY 2400 KSC)
- เหล็กข้ออ้อย SD 40 (FY 4000 KSC)
- เหล็กรูปพรรณ ตามมาตรฐาน มอก. เชื่อมด้วยไฟฟ้า โดยรอบจุด ปราศจากสนิม ไม่บิดงอ หรือเสียรูป ทาสีกันสนิม อย่างน้อย 1 ชั้น ก่อนทาสีน้ำมัน 2 เที่ยว
- เหล็กเส้นเสริมคอนกรีตและเหล็กโครงสร้างรูปพรรณ ต้องรับแรงดึงและมีคุณสมบัติตามมาตรฐานผลิตภัณฑ์อุตสาหกรรม (มอก.) กำหนด
  - แบบหล่อต้องแข็งแรงมั่นคง สามารถรับน้ำหนักคอนกรีตเหลว และน้ำหนักบรรทุกอื่นๆ และถูกต้องตามแบบแปลน การวางเหล็กเสริม
  - กรณีที่ใช้ไม้ทำแบบหล่อ ต้องแข็งแรงไม่ผุ ไม่คดงอ สามารถรับน้ำหนักได้ หน้าไม้ที่สัมผัสกับคอนกรีตต้องหนาไม่น้อยกว่า 2.5 ซม.
  - แบบหล่อต้องสนิทเพื่อป้องกันน้ำปูนรั่วและด้านในของไม้ต้องไสให้เรียบหรือบุด้วยแผ่นโลหะแล้วล้างให้สะอาด ทาน้ำมันก่อนลงมือเทคอนกรีต
  - แบบหล่อและนั่งร้านที่รองรับคอนกรีตเหลว ต้องแข็งแรงมั่นคงรับน้ำหนักและแรงสั่นสะเทือนได้โดยไม่ทรุดตัว และถอนตัวจนเสียระดับหรือแนว
  - ก่อนที่เทคอนกรีตลงในแบบให้ทำความสะอาดภายในแบบให้เรียบร้อยเสียก่อนปราศจาก ขี้เลื้อยหรือเศษวัสดุ ต่างๆ
  - กรณีที่ต้องเทคอนกรีตลงในระยะสูงเกินกว่า 1.50 เมตร ต้องใช้ท่อหรือรางที่เป็นโลหะ และต้องมีที่สำหรับกักคอนกรีต

หมายเหตุ

- ข้อกำหนดอื่นทางวิศวกรรม ที่ไม่ได้ระบุข้างต้น ให้ถือปฏิบัติตามมาตรฐานอาคารคอนกรีตเสริมเหล็ก ตาม มาตรฐาน มยผ. หรือ ของวิศวกรรมสถานแห่งประเทศไทย

กองช่าง
องค์การบริหารส่วนจังหวัดแม่ฮ่องสอน

โครงการ
พัฒนาคุณภาพชีวิตผู้สูงอายุ (อาคารอเนกประสงค์วัดพระธาตุดอยกองมู)

อนุมัติ
นายอัครเดช วันจีรชยนวงศ์
นายกองค์การบริหารส่วนจังหวัดแม่ฮ่องสอน

ปลัดองค์การบริหารส่วนจังหวัดแม่ฮ่องสอน
นายนฤวุฒิ นิรุตติพงศ์

รองปลัดองค์การบริหารส่วนจังหวัดแม่ฮ่องสอน
นายนิคม ศรีวงษ์ชัย

ผู้อำนวยการกองช่าง
นายสกนธ์ สวพันธ์พงศ์

หัวหน้าฝ่ายสำรวจและออกแบบ
นายสุทัศน์ กิณเสน

หัวหน้าฝ่ายก่อสร้างและซ่อมบำรุง
นายสุทธศิลป์ ศรีเมือง

วิศวกรโยธา
นายสิมิ่อ เบเซกู่

นายปฐม วงศ์ใต

นายช่างโยธา
นายภัทรพงษ์ ศุภนิมิตกาลัญญู

นายสุกิจ คำแสน

เขียนแบบ
นายภานุวัฒน์ วงศ์เจริญ

นายธเบศ อินทรพิทักษ์

รายการแก้ไขแบบ

ครั้งที่	วันที่	รายการ
-	-	-

รายการ
รายการประกอบแบบวิศวกรรมโครงสร้าง

มาตราส่วน SCLAE

เลขที่แบบ

รวม แผ่น. แบบเลขที่ S-01

วันที่ 24 ตุลาคม 2561

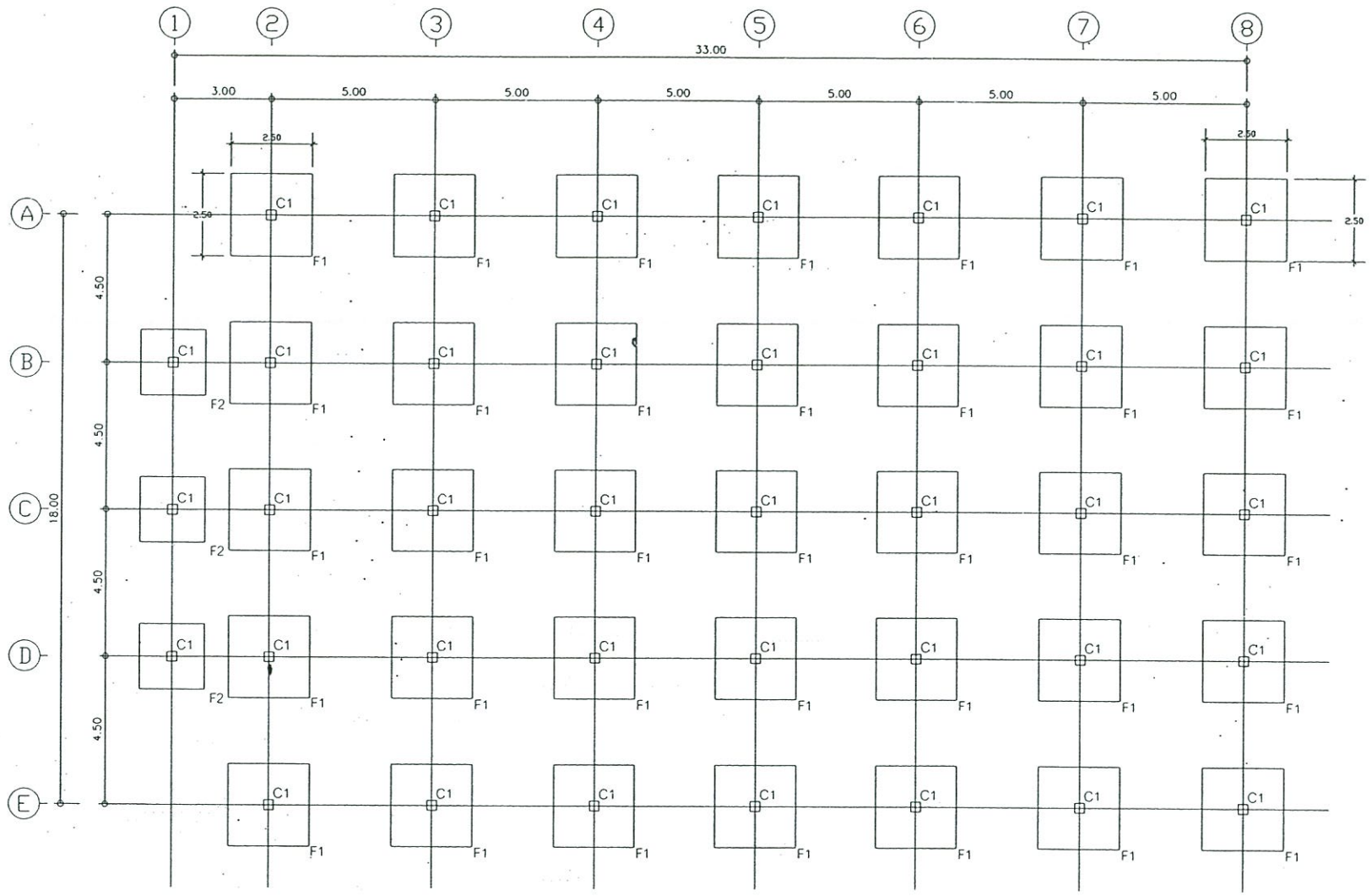

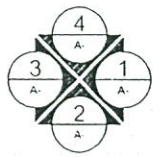

แบบแปลนฐานราก 1:200

องค์การบริหารส่วนจังหวัดแม่ฮ่องสอน

กองช่าง
องค์การบริหารส่วนจังหวัดแม่ฮ่องสอน

โครงการ
พัฒนาคุณภาพชีวิตผู้สูงอายุ (อาคารอเนกประสงค์วัดพระธาตุดอยกองมู)

อนุมัติ
นายอัครเดช รันไชยธนวงศ์
นายกองค์การบริหารส่วนจังหวัดแม่ฮ่องสอน

ปลัดองค์การบริหารส่วนจังหวัดแม่ฮ่องสอน
นายนฤวุฒิ นิรุตติพงศ์

รองปลัดองค์การบริหารส่วนจังหวัดแม่ฮ่องสอน
นายนิคม ศรีวงษ์ชัย

ผู้อำนวยการกองช่าง
นายสกนธ์ สวาหันธ์พงศ์

หัวหน้าฝ่ายสำรวจและออกแบบ
นายสุทิวัส ถิฆเสน

หัวหน้าฝ่ายก่อสร้างและซ่อมบำรุง
นายสุทธศิลป์ ศรีเมือง

วิศวกรโยธา
นายลีมือ เบเซญู

นายปรุม วงศ์โต

นายช่างโยธา
นายภัทรพงษ์ ศุภนิมิตกาลัญญู

นายสุกิจ คำแสน

เขียนแบบ
นายภานุวัฒน์ วงศ์เจริญ

นายธิบดี อินทรพิทักษ์

รายการแก้ไขแบบ

ครั้งที่	วันที่	รายการ
-	-	-

รายการ
แบบแปลนฐานราก

มาตราส่วน 1:200
เลขที่แบบ
รวม แผ่น
แบบเลขที่ S-02
วันที่ 24 ตุลาคม 2561

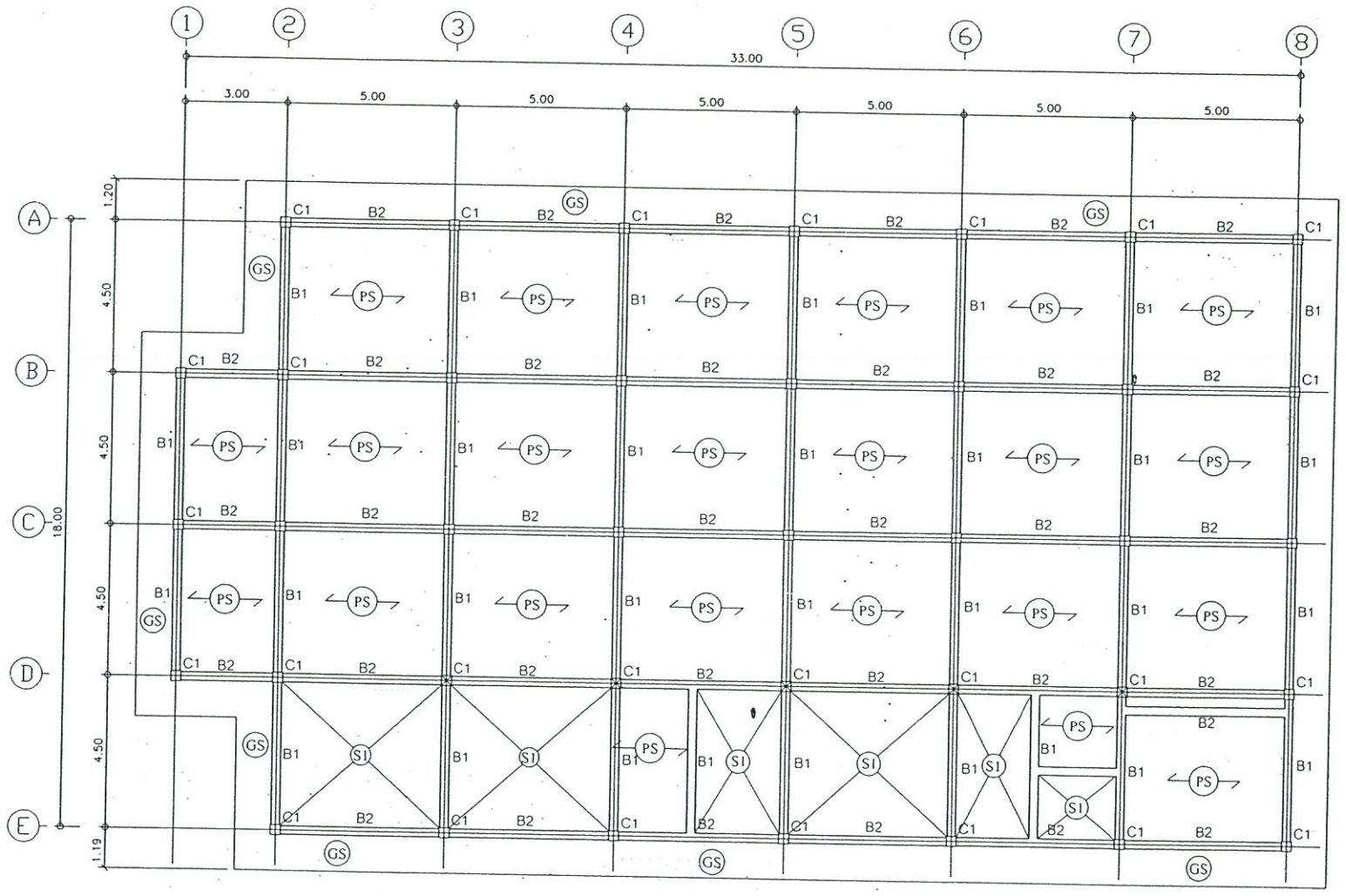

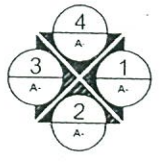

แบบขยาย เสา คาน พื้น ชั้นที่ 1 1:200

กองช่าง
องค์การบริหารส่วนจังหวัดแม่ฮ่องสอน

โครงการ
พัฒนาคุณภาพชีวิตผู้สูงอายุ (อาคารอเนกประสงค์วัดพระธาตุดอยกองมู)

อนุมัติ
นายอัครเดช วันไชยธนวงศ์
นายกองค์การบริหารส่วนจังหวัดแม่ฮ่องสอน

ปลัดองค์การบริหารส่วนจังหวัดแม่ฮ่องสอน
นายนฤวุฒิ นิรุตติพงศ์

รองปลัดองค์การบริหารส่วนจังหวัดแม่ฮ่องสอน
นายนิคม ศรีวงษ์ชัย

ผู้อำนวยการกองช่าง
นายสกนธ์ สวหันธ์พงศ์

หัวหน้าฝ่ายสำรวจและออกแบบ
นายสุทิวัส กิณเสน

หัวหน้าฝ่ายก่อสร้างและซ่อมบำรุง
นายสุทธศิลป์ ศรีเมือง

วิศวกรโยธา
นายลือมือ เบเชคู่

นายปรุม วงศ์ใต

นายช่างโยธา
นายภัทรพงษ์ ศุภนิมิตกาลัญญู

นายสุกิจ คำแสน

เขียนแบบ
นายภานุวัฒน์ วงศ์เจริญ

นายธิเบศ อินทรพิทักษ์

รายการแก้ไขแบบ

ครั้งที่	วันที่	รายการ
-	-	-

รายการ
แบบขยาย เสา คาน พื้น ชั้นที่ 1

มาตราส่วน 1:200

เลขที่แบบ

รวม แผ่น | แบบเลขที่ S-03

วันที่ 24 ตุลาคม 2561

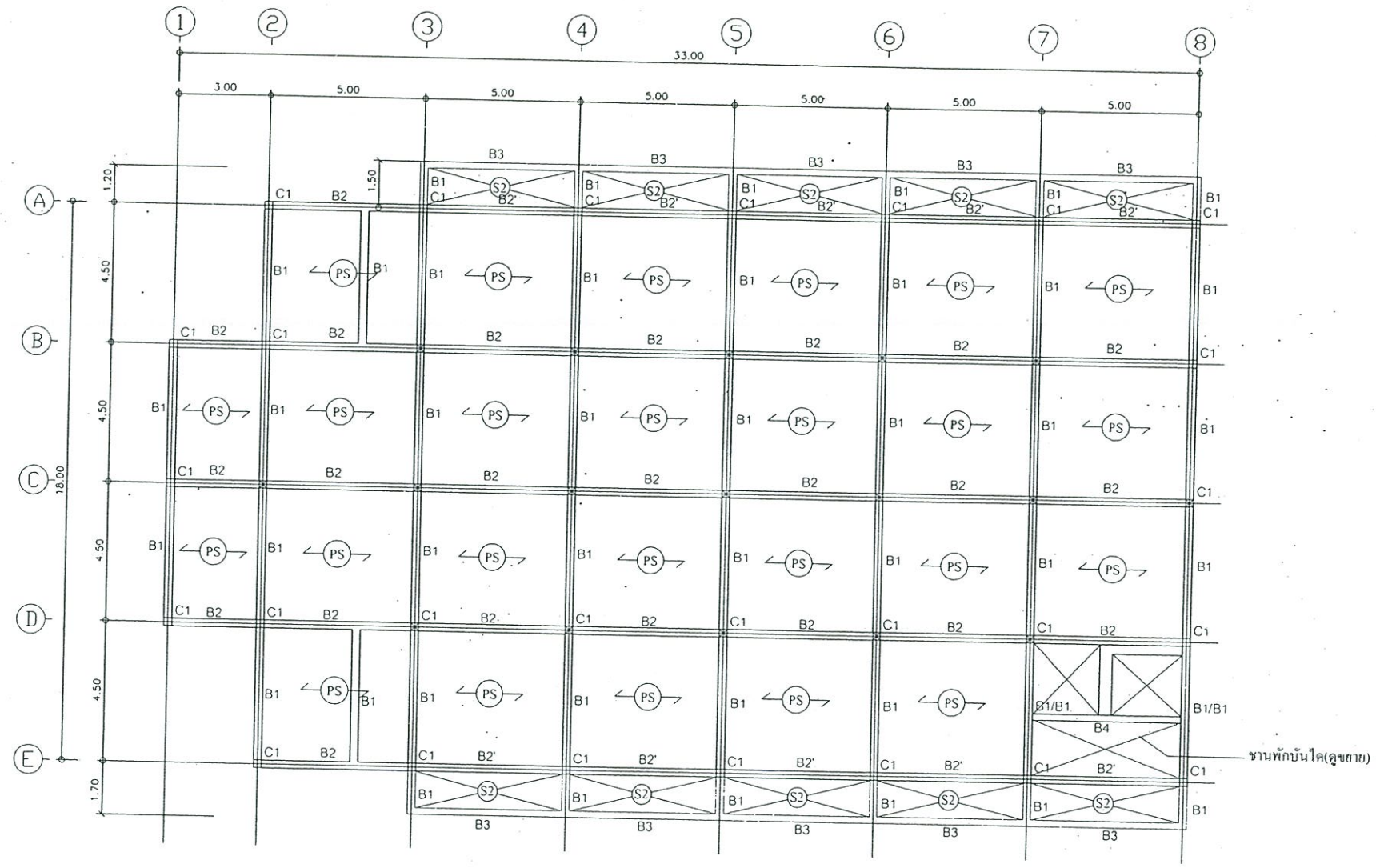

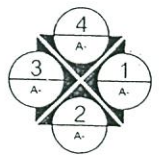

แบบขยาย เสา คาน พื้น ชั้นที่ 2 1:200

กองช่าง
องค์การบริหารส่วนจังหวัดแม่ฮ่องสอน

โครงการ
พัฒนาคุณภาพชีวิตผู้สูงอายุ (อาคารอเนกประสงค์วัดพระธาตุดอยกองมู)

อนุมัติ
นายยัครเดช วันไชยธนวงศ์
นายกองค์การบริหารส่วนจังหวัดแม่ฮ่องสอน

ปลัดองค์การบริหารส่วนจังหวัดแม่ฮ่องสอน
นายนฤวุฒิ นิรุตติพงศ์

รองปลัดองค์การบริหารส่วนจังหวัดแม่ฮ่องสอน
นายนิคม ศรีวงษ์ชัย

ผู้อำนวยการกองช่าง
นายสถนธ์ สวาทันธ์พงศ์

หัวหน้าฝ่ายสำรวจและออกแบบ
นายสุทิวัส กิมเสน

หัวหน้าฝ่ายก่อสร้างและซ่อมบำรุง
นายสุทธศิลป์ ศรีเมือง

วิศวกรโยธา
นายอีมือ เบเซอู่

นายปฐม วงศ์โต

นายช่างโยธา
นายกัมรพงษ์ ศุภนิมิตกาลัญญู

นายชุกิจ คำแสน

เขียนแบบ
นายกานุวัฒน์ วงศ์เจริญ

นายธิเบต อินทรพิทักษ์

รายการแก้ไขแบบ

ครั้งที่	วันที่	รายการ
-	-	-

รายการ
แบบขยาย เสา คาน พื้น ชั้นที่ 2

มาตราส่วน 1:200

เลขที่แบบ

รวม แผ่น แบบเลขที่ S-04

วันที่ 24 ตุลาคม 2561

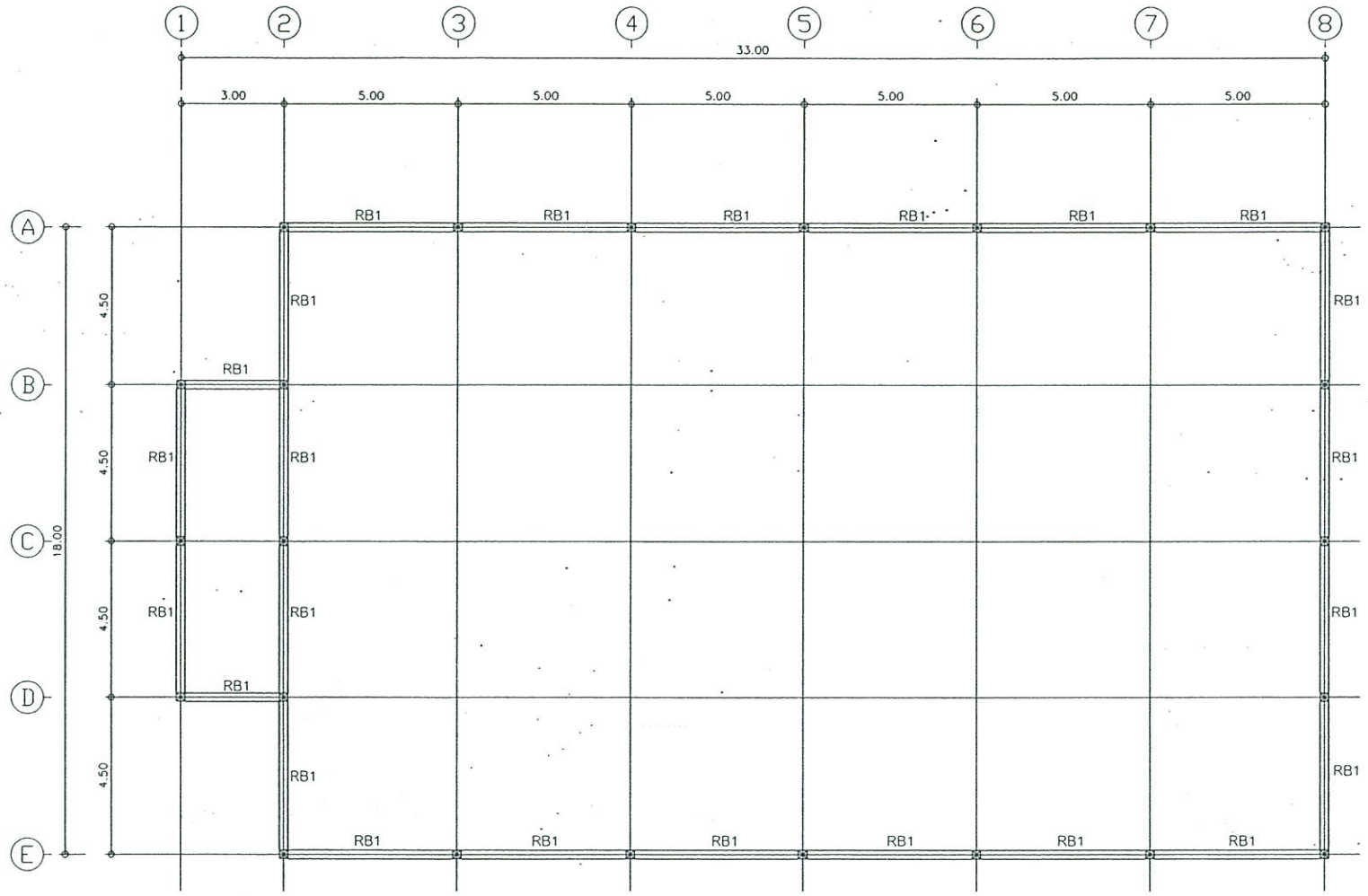

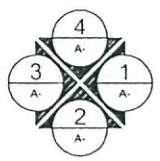

แบบขยาย คาน รับหลังคา 1:200

กองช่าง
องค์การบริหารส่วนจังหวัดแม่ฮ่องสอน

โครงการ
พัฒนาคุณภาพชีวิตผู้สูงอายุ (อาคารอเนกประสงค์วัดพระธาตุดอยกองมู)

อนุมัติ
นายอัครเดช วันไชยธนวงศ์
นายกองค์การบริหารส่วนจังหวัดแม่ฮ่องสอน

ปลัดองค์การบริหารส่วนจังหวัดแม่ฮ่องสอน
นายนฤวุฒิ นิรุตติพงศ์

รองปลัดองค์การบริหารส่วนจังหวัดแม่ฮ่องสอน
นายนิคม ศรีวงษ์ชัย

ผู้อำนวยการกองช่าง
นายสถนร์ สวพันธ์พงศ์

หัวหน้าฝ่ายสำรวจและออกแบบ
นายสุทิวัส กิณเสน

หัวหน้าฝ่ายก่อสร้างและซ่อมบำรุง
นายสุทธศิลป์ ศรีเมือง

วิศวกรโยธา
นายลือมือ เบเซญู

นายปรูม วงศ์โส

นายช่างโยธา
นายลัทธพงษ์ ศุภนิมิตกาลัญญู

นายสุกิจ คำแสน

เขียนแบบ
นายกานุวัฒน์ วงศ์เจริญ

นายธิเบศ ธินทรพิทักษ์

รายการแก้ไขแบบ

ครั้งที่	วันที่	รายการ
-	-	-

รายการ
แบบขยาย คาน รับหลังคา

มาตราส่วน 1:200

เลขที่แบบ

รวม	แบบเลขที่
แผ่น	S-05

วันที่ 24 ตุลาคม 2561

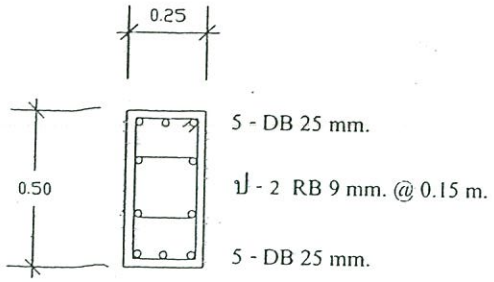

B1 (กลางช่วง)

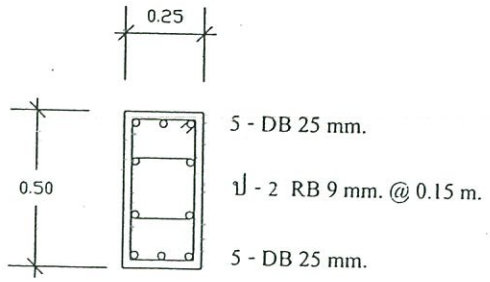

B1 (หัวเสา)

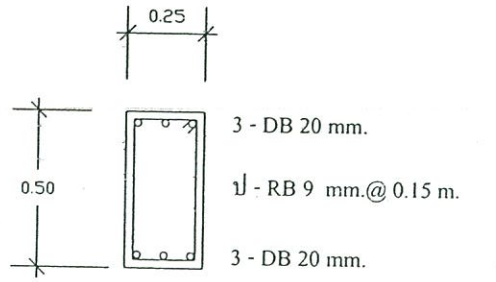

B2 (กลางช่วง)

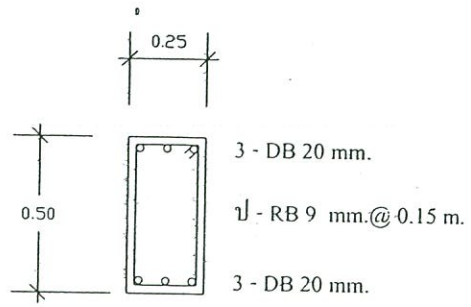

B2 (หัวเสา)

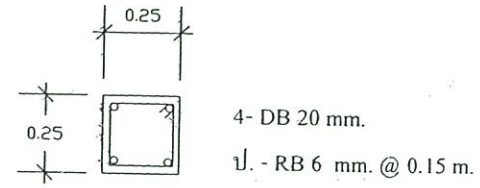

C1 ชั้น 2 รับหลังคา

ขยายโครงสร้างคาน

มาตราส่วน 1 : 25

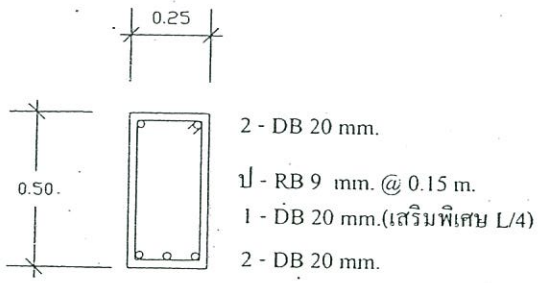

B2'

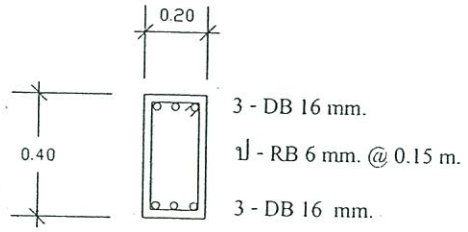

B3

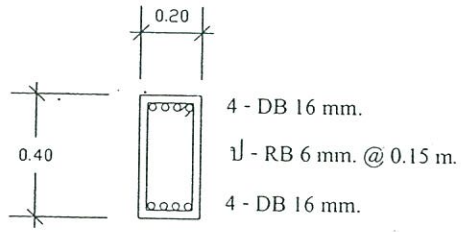

B4

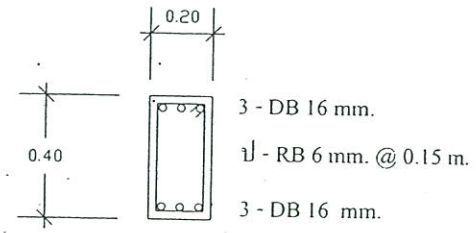

RB1

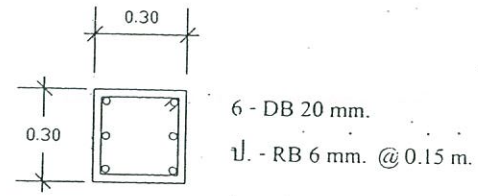

C1 ชั้น 1 รับชั้น 2

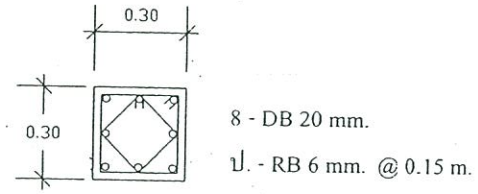

C1 ตอม่อ รับชั้น 1

ขยายเสา

มาตราส่วน 1 : 25

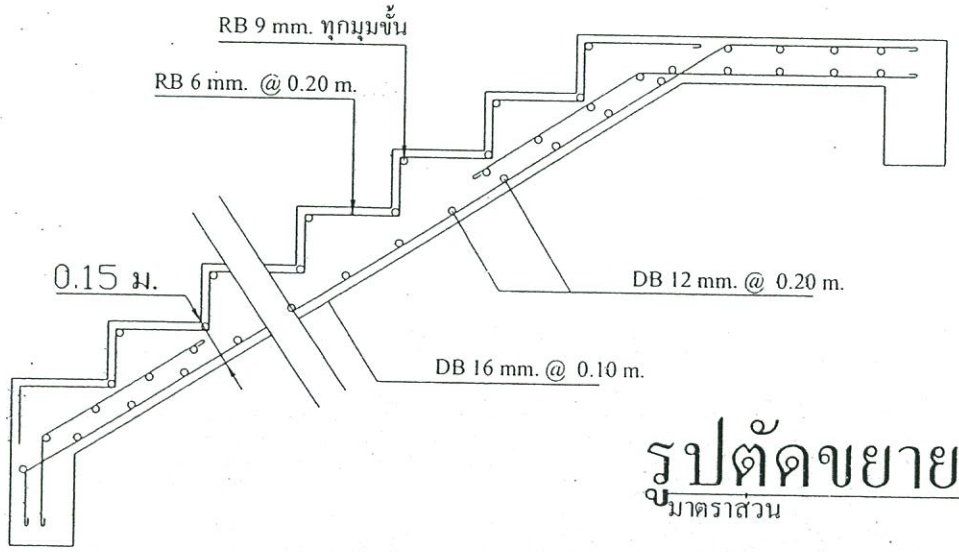

รูปตัดขยายบันได

มาตราส่วน 1 : 25

กองช่าง
องค์การบริหารส่วนจังหวัดแม่ฮ่องสอน

โครงการ
พัฒนาคุณภาพชีวิตผู้สูงอายุ (อาคารอเนกประสงค์วัดพระธาตุดอยกองมู)

อนุมัติ
นายอัครเดช วันไชยธนวงศ์
นายกองค์การบริหารส่วนจังหวัดแม่ฮ่องสอน

ปลัดองค์การบริหารส่วนจังหวัดแม่ฮ่องสอน
นายนฤวุฒิ นิรุตติพงศ์

รองปลัดองค์การบริหารส่วนจังหวัดแม่ฮ่องสอน
นายนิคม ศรีวงษ์ชัย

ผู้อำนวยการกองช่าง
นายสถนธ์ สาพันธ์พงศ์

หัวหน้าฝ่ายสำรวจและออกแบบ
นายสุทิวัส กิณเสน

หัวหน้าฝ่ายก่อสร้างและซ่อมบำรุง
นายสุทธศิลป์ ศรีเมือง

วิศวกรโยธา
นายลีมือ เบเซกู

นายปฐม วงศ์โค

นายช่างโยธา
นายภัทรพงษ์ ศุภนิมิตกาลัญญู

นายสุกิจ คำแสน

เขียนแบบ
นายภานุวัฒน์ วงศ์เจริญ

นายธิเบต อินทรพิทักษ์

รายการแก้ไขแบบ

ครั้งที่	วันที่	รายการ
-	-	-

รายการ
ขยายโครสร้างคาน , บันได

มาตราส่วน 1 : 25

เลขที่แบบ

รวม - แผ่น

แบบเลขที่ S-06

วันที่ 24 ตุลาคม 2561

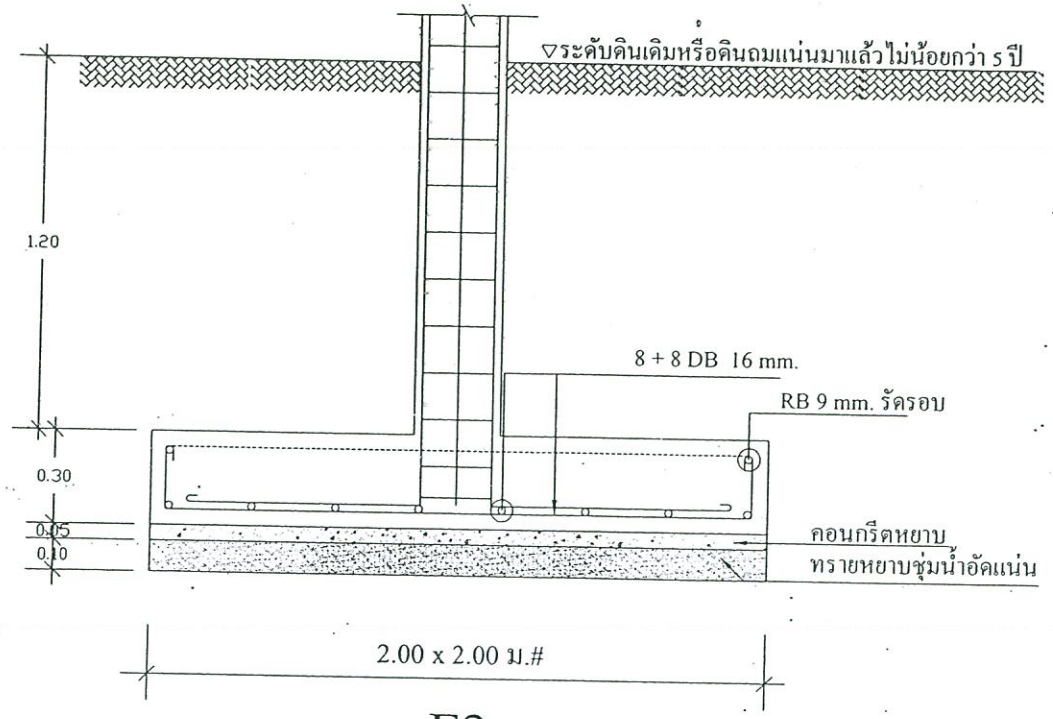

F2

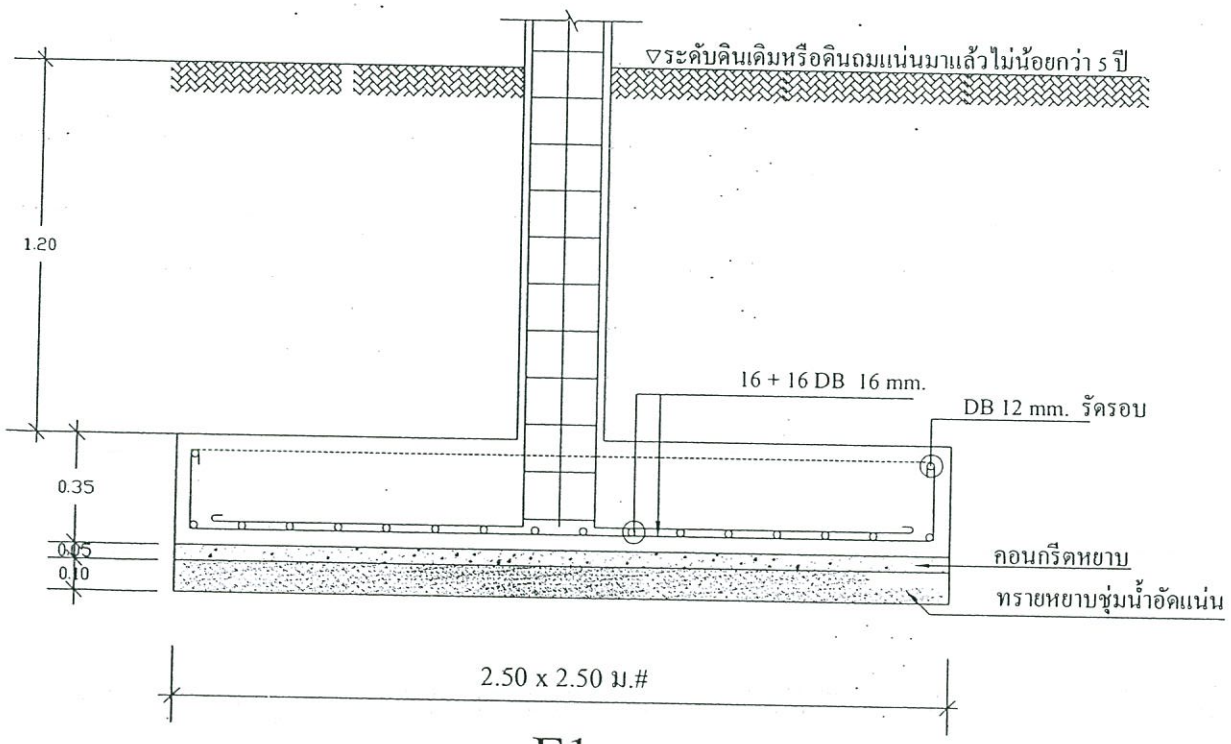

F1

ขยายฐานราก

มาตราส่วน 1 : 25

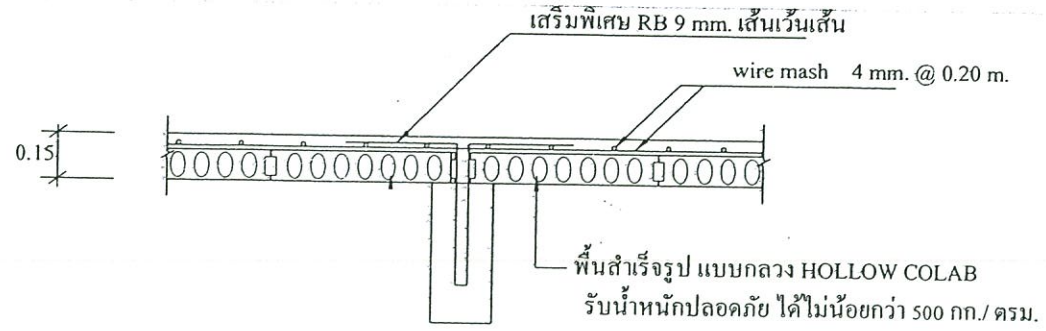

PS

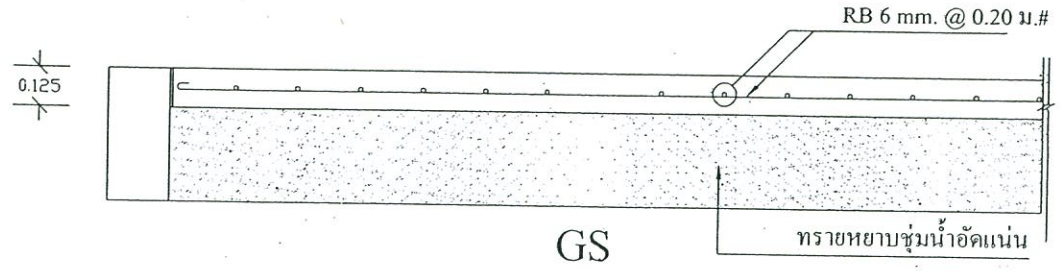

GS

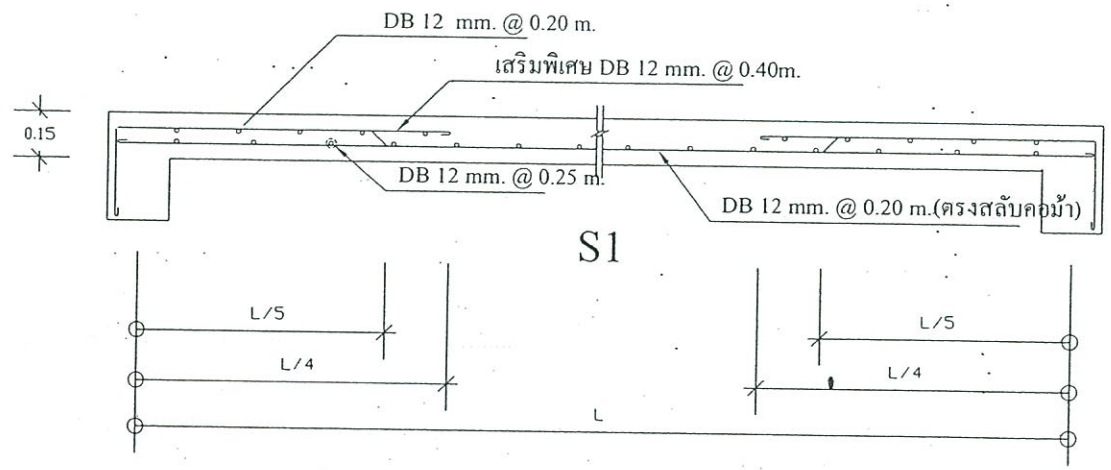

S1

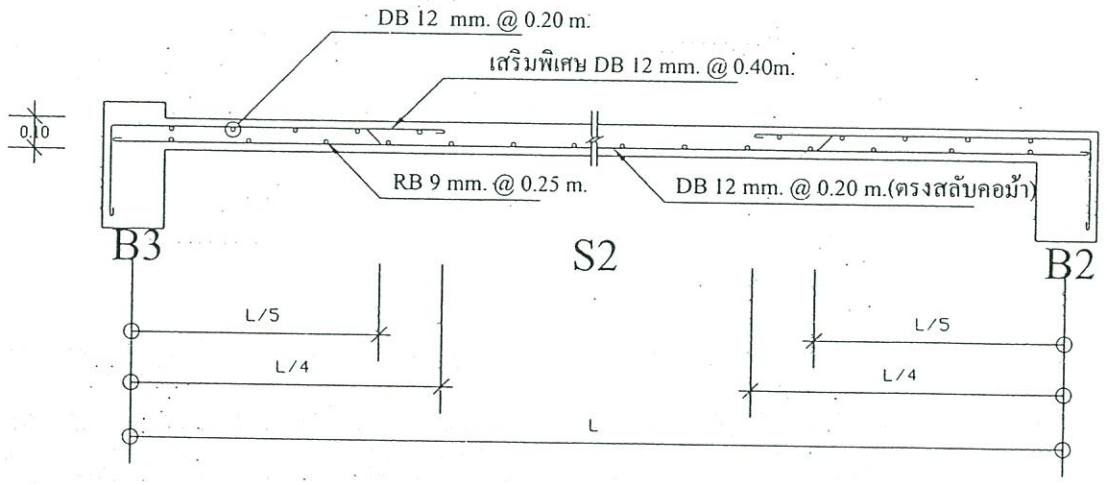

S2

ขยายโครงสร้างพื้น

มาตราส่วน 1 : 25

หมายเหตุ - ฐานแผ่ ดินสามารถรับน้ำหนักบรรทุก ได้ไม่น้อยกว่า 10 ตัน/ตารางเมตร ให้ผู้รับจ้างทำการทดสอบดินก่อนทำการก่อสร้าง

กองช่าง
องค์การบริหารส่วนจังหวัดแม่ฮ่องสอน

โครงการ
พัฒนาคุณภาพชีวิตผู้สูงอายุ (อาคารอเนกประสงค์วัดพระธาตุดอยกองมู)

อนุมัติ
นายอัครเดช วันไชยธนวงศ์
นายกองค์การบริหารส่วนจังหวัดแม่ฮ่องสอน

ปลัดองค์การบริหารส่วนจังหวัดแม่ฮ่องสอน
นายณฤวุฒิ นิรุตติพงศ์

รองปลัดองค์การบริหารส่วนจังหวัดแม่ฮ่องสอน
นายนิคม ศรีวงษ์ชัย

ผู้อำนวยการกองช่าง
นายสกนธ์ สวหันธ์พงศ์

หัวหน้าฝ่ายสำรวจและออกแบบ
นายสุทัศน์ กิณเสน

หัวหน้าฝ่ายก่อสร้างและซ่อมบำรุง
นายสุทธศิลป์ ศรีเมือง

วิศวกรโยธา
นายลีมือ เบเซกู่

นายปฐม วงศ์ใต

นายช่างโยธา
นายภัทรพงษ์ ศุภนิมิตกาลัญญู

นายสุกิจ คำแสน

เขียนแบบ
นายภานุวัฒน์ วงศ์เจริญ

นายพิเบต อินทรพิทักษ์

รายการแก้ไขแบบ

ครั้งที่	วันที่	รายการ
-	-	-

รายการ
แบบขยายฐานราก , พื้น

มาตราส่วน 1 : 25

เลขที่แบบ

รวม แผ่น | แบบเลขที่ S-07

วันที่ 24 ตุลาคม 2561

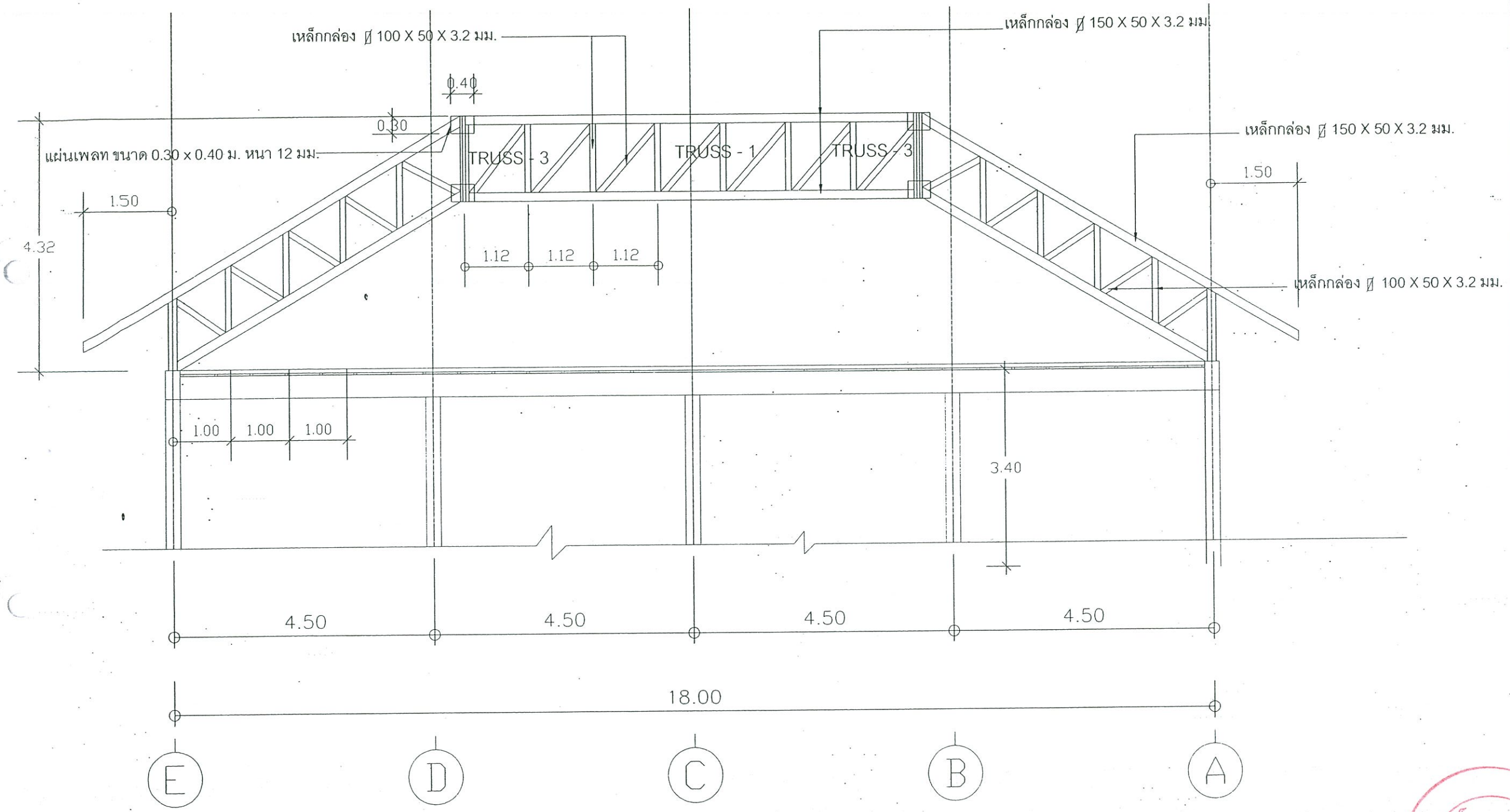

แบบขยายโครงหลังคา (T1)

1:75

กองช่าง
องค์การบริหารส่วนจังหวัดแม่ฮ่องสอน

โครงการ
พัฒนาคุณภาพชีวิตผู้สูงอายุ (อาคารอเนกประสงค์วัดพระธาตุดอยกองมู)

อนุมัติ
นายอัครเดช วันไชยธนวงศ์
นายกองค์การบริหารส่วนจังหวัดแม่ฮ่องสอน

ปลัดองค์การบริหารส่วนจังหวัดแม่ฮ่องสอน
นายนฤาฒิ นิรุตติพงศ์

รองปลัดองค์การบริหารส่วนจังหวัดแม่ฮ่องสอน
นายนิคม ศรีวงษ์ชัย

ผู้อำนวยการกองช่าง
นายสกนธ์ สวพันธ์พงศ์

หัวหน้าฝ่ายสำรวจและออกแบบ
นายสุทิวัส ภิญเสน

หัวหน้าฝ่ายก่อสร้างและซ่อมบำรุง
นายสุทธศิลป์ ศรีเมือง

วิศวกรโยธา
นายลีมือ เบเซกู

นายปฐมพ์ วงศ์โต

นายช่างโยธา
นายภัทรพงษ์ ศุภนิมิตกาลัญญู

นายสุกิจ คำแสน

เขียนแบบ
นายกานุวัฒน์ วงศ์เจริญ

นายธิเบศ อินทรพิทักษ์

รายการแก้ไขแบบ

ครั้งที่	วันที่	รายการ
-	-	-

รายการ
แบบขยายโครงหลังคา (T1)

มาตราส่วน SCLAE

เลขที่แบบ

รวม	แผ่น	แบบเลขที่
		S-08

วันที่ 24 ตุลาคม 2561

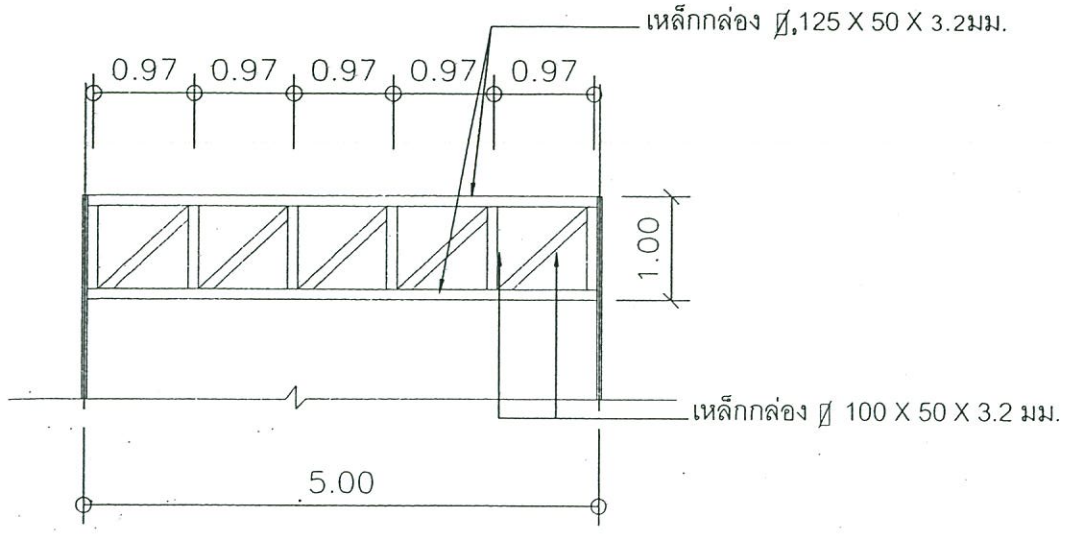

แบบขยายโครงหลังคา (T2)

1:75

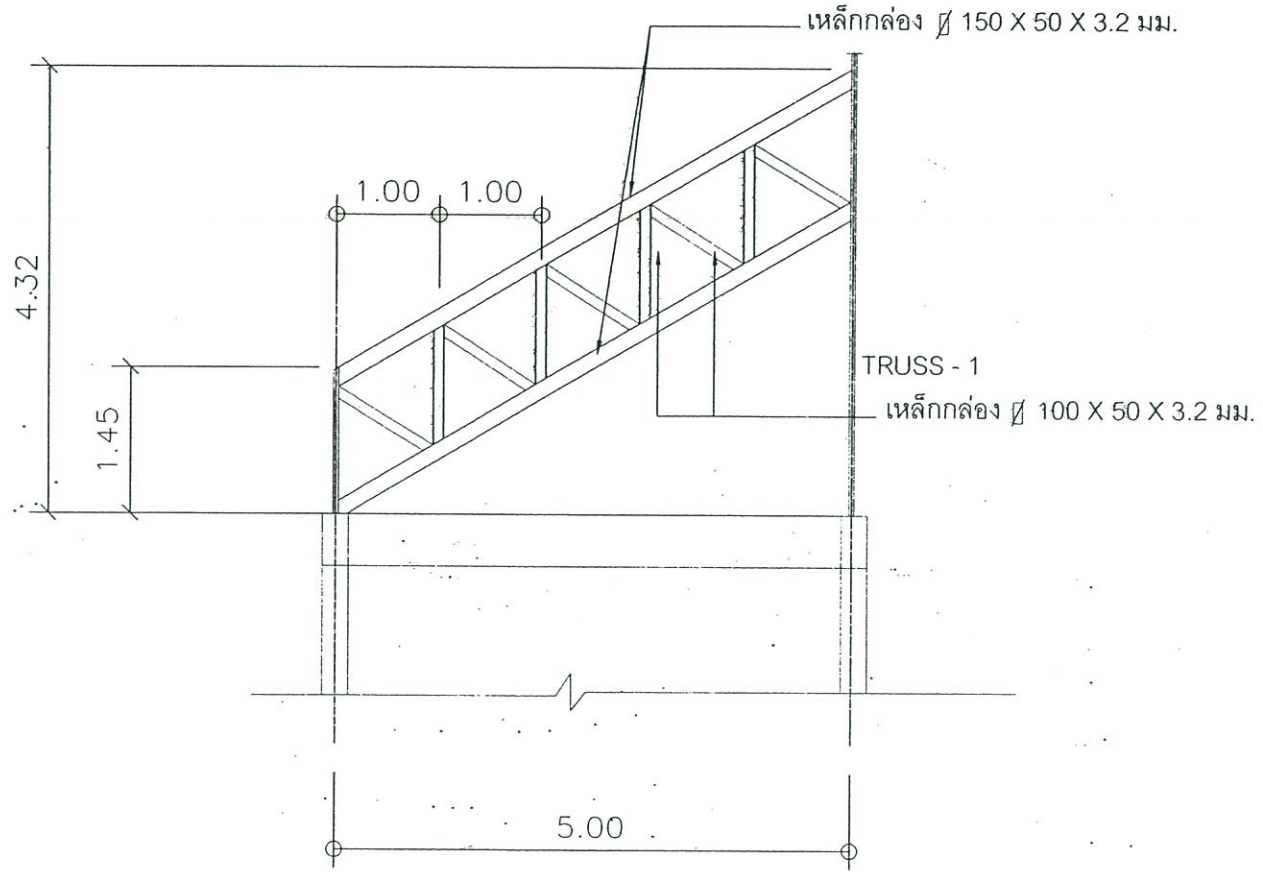

แบบขยายโครงหลังคา (T4)

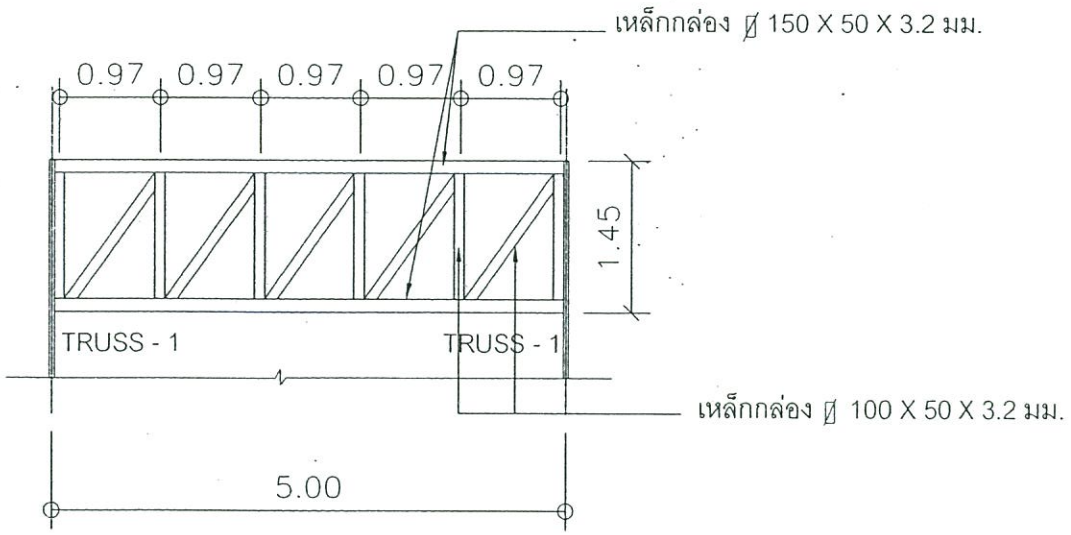

แบบขยายโครงหลังคา (T3)

1:75

กองช่าง
องค์การบริหารส่วนจังหวัดแม่ฮ่องสอน

โครงการ

พัฒนาคุณภาพชีวิตผู้สูงอายุ (อาคารอเนกประสงค์วัดพระธาตุดอยกองมู)

อนุมัติ

นายอัครเดช วันไชยธนวงศ์
นายกองค์การบริหารส่วนจังหวัดแม่ฮ่องสอน

ปลัดองค์การบริหารส่วนจังหวัดแม่ฮ่องสอน
นายนฤวุฒิ นิรุตติพงศ์

รองปลัดองค์การบริหารส่วนจังหวัดแม่ฮ่องสอน
นายนิคม ศรีวงษ์ชัย

ผู้อำนวยการกองช่าง
นายสถนร์ สวหันธ์พงศ์

หัวหน้าฝ่ายสำรวจและออกแบบ
นายสุทิวัส กิณเสน

หัวหน้าฝ่ายก่อสร้างและซ่อมบำรุง
นายสุทธศิลป์ ศรีเมือง

โครงการโยธา
นายลิมิ่อ แซ่ตู้

นายปฐม วงศ์ไค

นายช่างโยธา
นายภัทรพงษ์ ศุภนิมิตกาลัญญู

นายสุกิจ คำแสน

เขียนแบบ
นายภานุวัฒน์ วงศ์เจริญ

นายธิเบศ อินทรพิทักษ์

รายการแก้ไขแบบ

ครั้งที่	วันที่	รายการ
-	-	-

รายการ

แบบขยายโครงหลังคา T1 T2 T3 T4 T5

มาตราส่วน SCLAE

เลขที่แบบ

รวม	แผ่น	แบบเลขที่
		S-09

วันที่ 24 ตุลาคม 2561

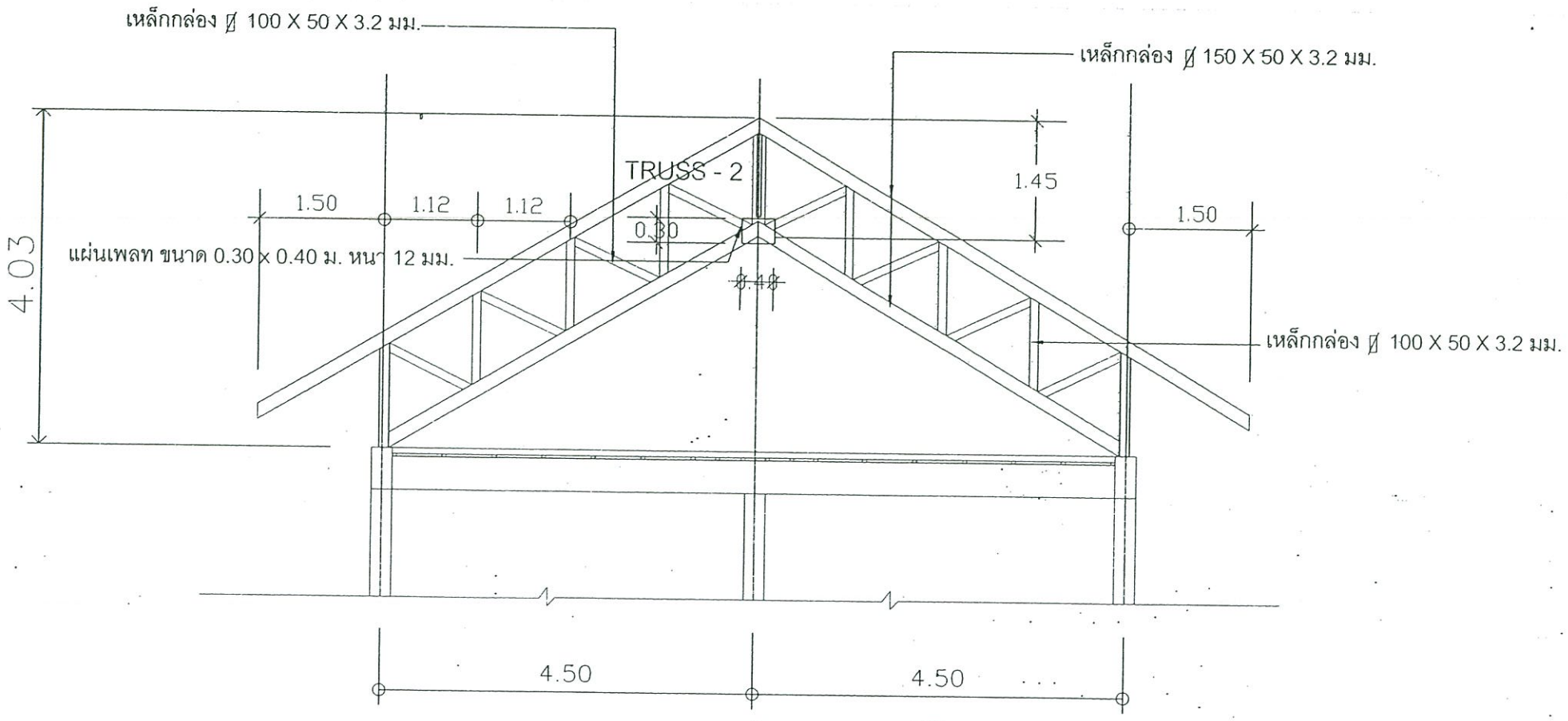

แบบขยายโครงหลังคา (T5)

1:75

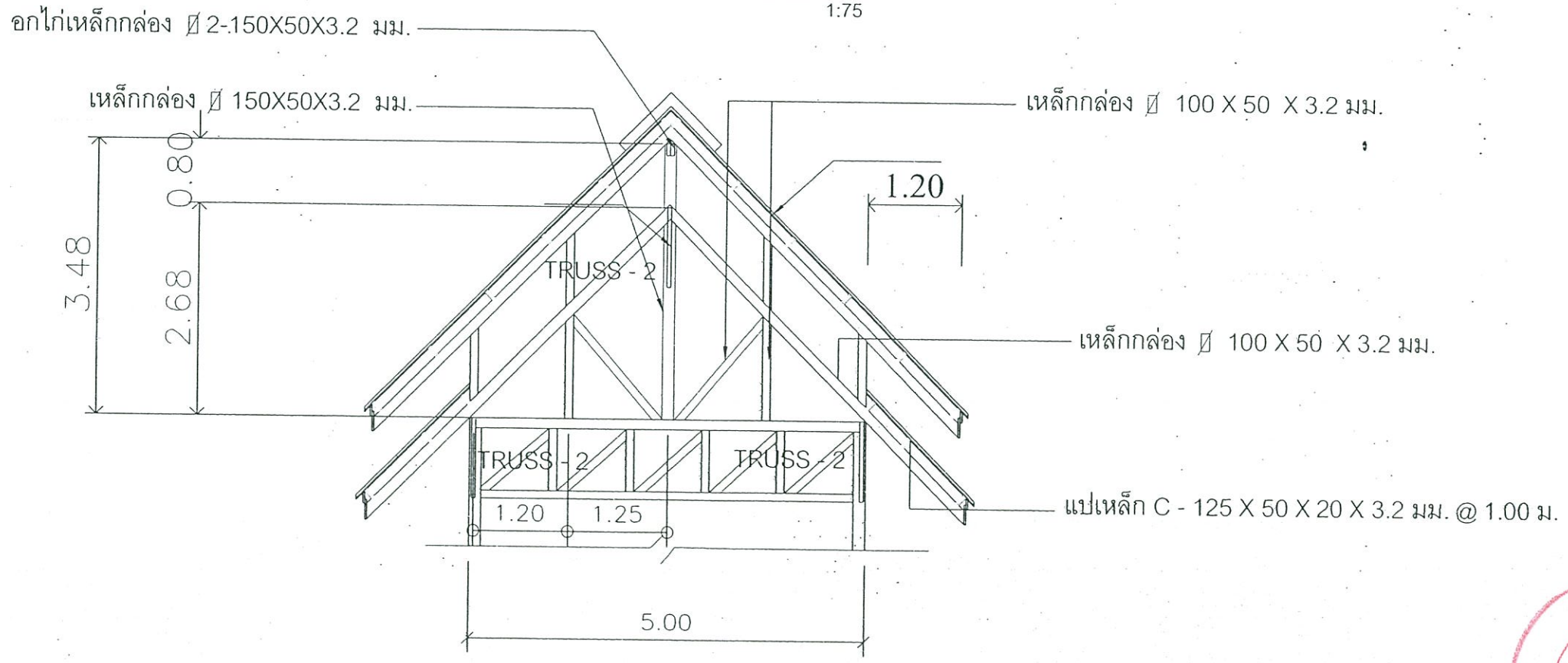

แบบขยายโครงหลังคา (T7)

1:75

กองช่าง
องค์การบริหารส่วนจังหวัดแม่ฮ่องสอน

โครงการ

พัฒนาคุณภาพชีวิตผู้สูงอายุ (อาคารอเนกประสงค์วัดพระธาตุดอยกองมู)

อนุมัติ

นายอัครเดช วันไชยธนวงศ์
นายกองค์การบริหารส่วนจังหวัดแม่ฮ่องสอน

ปลัดองค์การบริหารส่วนจังหวัดแม่ฮ่องสอน
นายนฤวุฒิ นิรุตติพงศ์

รองปลัดองค์การบริหารส่วนจังหวัดแม่ฮ่องสอน
นายนิคม ศรีวงษ์ชัย

ผู้อำนวยการกองช่าง
นายสกนธ์ สวาทันธ์พงศ์

หัวหน้าฝ่ายสำรวจและออกแบบ
นายสุทิวัส กิณเสน

หัวหน้าฝ่ายก่อสร้างและซ่อมบำรุง
นายสุทธศิลป์ ศรีเมือง

วิศวกรโยธา
นายลีมือ เบเชญ่

นายปฐม วงศ์ใต

นายช่างโยธา
นายภัทรพงษ์ ศุภนิมิตกาลัญญู

นายสุกิจ คำแสน

เขียนแบบ
นายภานุวัฒน์ วงศ์เจริญ

นายธีเบต อินทรพิทักษ์

รายการแก้ไขแบบ

ครั้งที่	วันที่	รายการ
-	-	-

รายการ

แบบขยายโครงหลังคา T5 T7

มาตราส่วน SCLAE

เลขที่แบบ

รวม	แบบเลขที่
แผ่น	S-10

วันที่ 24 ตุลาคม 2561

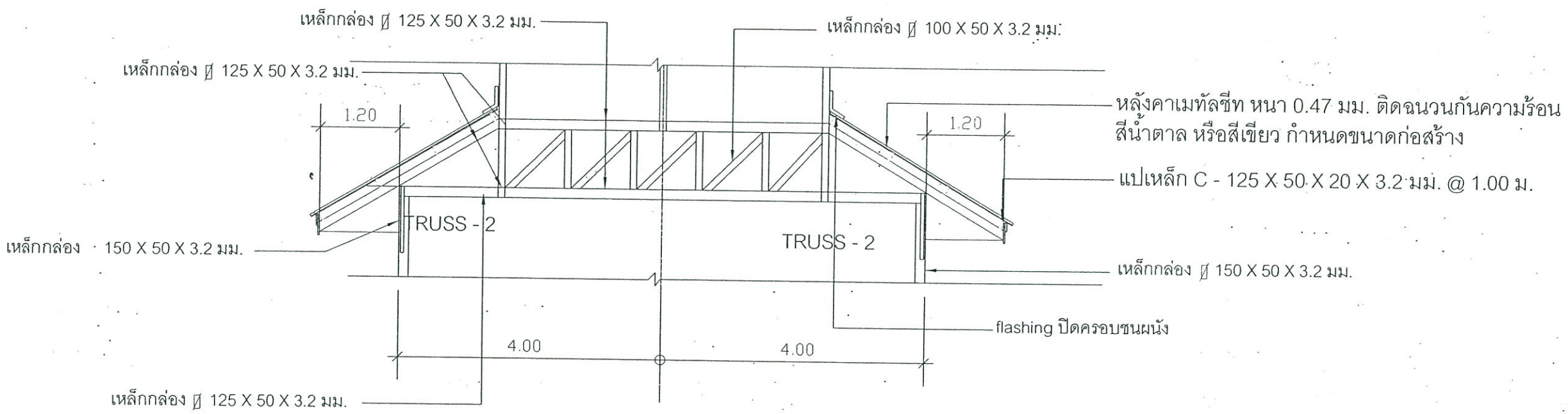

แบบขยายโครงหลังคา (T2")

1:75

กองช่าง
องค์การบริหารส่วนจังหวัดแม่ฮ่องสอน

โครงการ

พัฒนาคุณภาพชีวิตผู้สูงอายุ (อาคารอเนกประสงค์วัดพระธาตุดอยกองมู)

อนุมัติ

นายอัครเดช รันไชยธนวงศ์
นายกองค์การบริหารส่วนจังหวัดแม่ฮ่องสอน

ปลัดองค์การบริหารส่วนจังหวัดแม่ฮ่องสอน
นายนฤวุฒิ นิรุตติพงศ์

รองปลัดองค์การบริหารส่วนจังหวัดแม่ฮ่องสอน
นายนิคม ศรีวงษ์ชัย

ผู้อำนวยการกองช่าง
นายสถบร์ สวพันธ์พงศ์

หัวหน้าฝ่ายสำรวจและออกแบบ
นายสุทิวัส กิณเสน

หัวหน้าฝ่ายก่อสร้างและซ่อมบำรุง
นายสุทธศิลป์ ศรีเมือง

วิศวกรโยธา
นายลิมือ เบเชกู

นายปฐม์ วงศ์โต

นายช่างโยธา
นายภัทรพงษ์ สุภนิมิตกาลัญญู

นายสุกิจ คำแสน

เขียนแบบ
นายภานุวัฒน์ วงศ์เจริญ

นายธิเบศ อินทรพิทักษ์

รายการแก้ไขแบบ

ครั้งที่	วันที่	รายการ
-	-	-

รายการ

แบบขยายโครงหลังคา T2"

มาตราส่วน SCLAE

เลขที่แบบ

รวม แผ่น | แบบเลขที่ S-11

วันที่ 24 ตุลาคม 2561

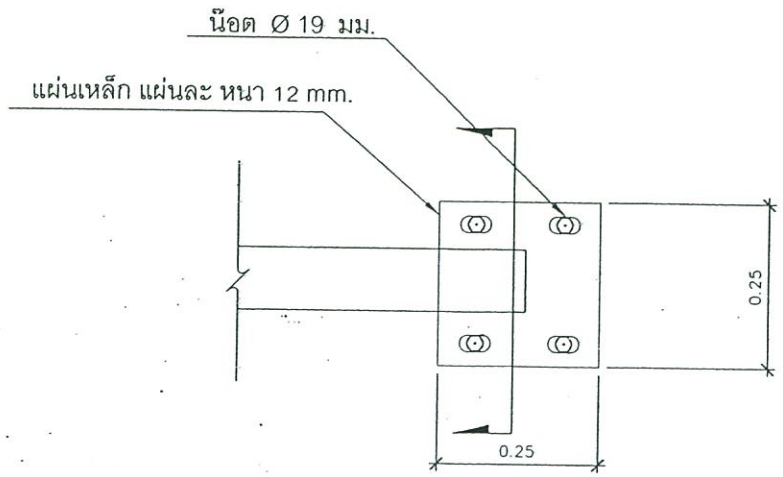

แปลน FREE SUPPORT

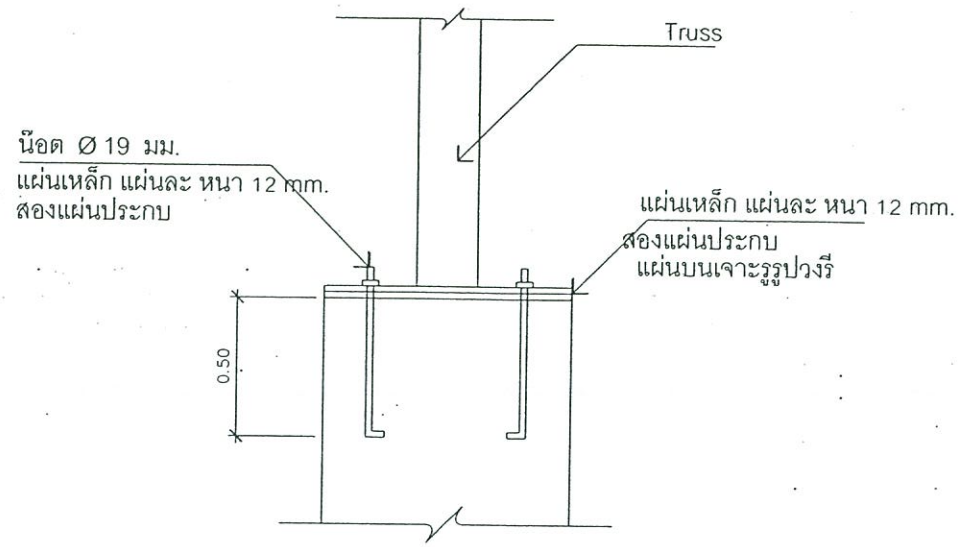

SECTION

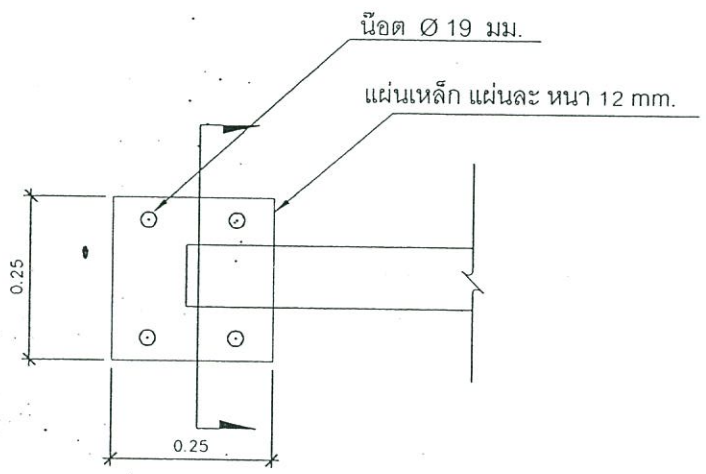

แปลน FIXED SUPPORT

แบบขยายการยึดเหล็กหัวโครงTRUSS

ขยายโครงสร้าง 1

มาตราส่วน 1 : 25

กองช่าง
องค์การบริหารส่วนจังหวัดแม่ฮ่องสอน

โครงการ
พัฒนาคุณภาพชีวิตผู้สูงอายุ (อาคารอเนกประสงค์วัดพระธาตุดอยกองมู)

อนุมัติ
นายอัครเดช วันไชยธนวงศ์
นายกองค์การบริหารส่วนจังหวัดแม่ฮ่องสอน

ปลัดองค์การบริหารส่วนจังหวัดแม่ฮ่องสอน
นายบัญฤทธิ์ นิรุตติพงศ์

รองปลัดองค์การบริหารส่วนจังหวัดแม่ฮ่องสอน
นายนิคม ศรีวงษ์ชัย

ผู้อำนวยการกองช่าง
นายสถนธ์ สวพันธ์พงศ์

หัวหน้าฝ่ายสำรวจและออกแบบ
นายสุทิวัส กิณสน

หัวหน้าฝ่ายก่อสร้างและซ่อมบำรุง
นายสุทธศิลป์ ศรีเมือง

วิศวกรโยธา
นายสีมื่อ เบเซกู่

นายปรุม วงศ์โต

นายช่างโยธา
นายภัทรพงษ์ ศุภนิมิตกาลัญญู

นายสุกิจ คำแสน

เขียนแบบ
นายภานุวัฒน์ วงศ์เจริญ

นายธิเบต อินทรพิทักษ์

รายการแก้ไขแบบ

ครั้งที่	วันที่	รายการ
-	-	-

รายการ
ขยายโครงสร้าง 1

มาตราส่วน SCLAE

เลขที่แบบ

รวม แผ่น แบบเลขที่ S-12

วันที่ 24 ตุลาคม 2561

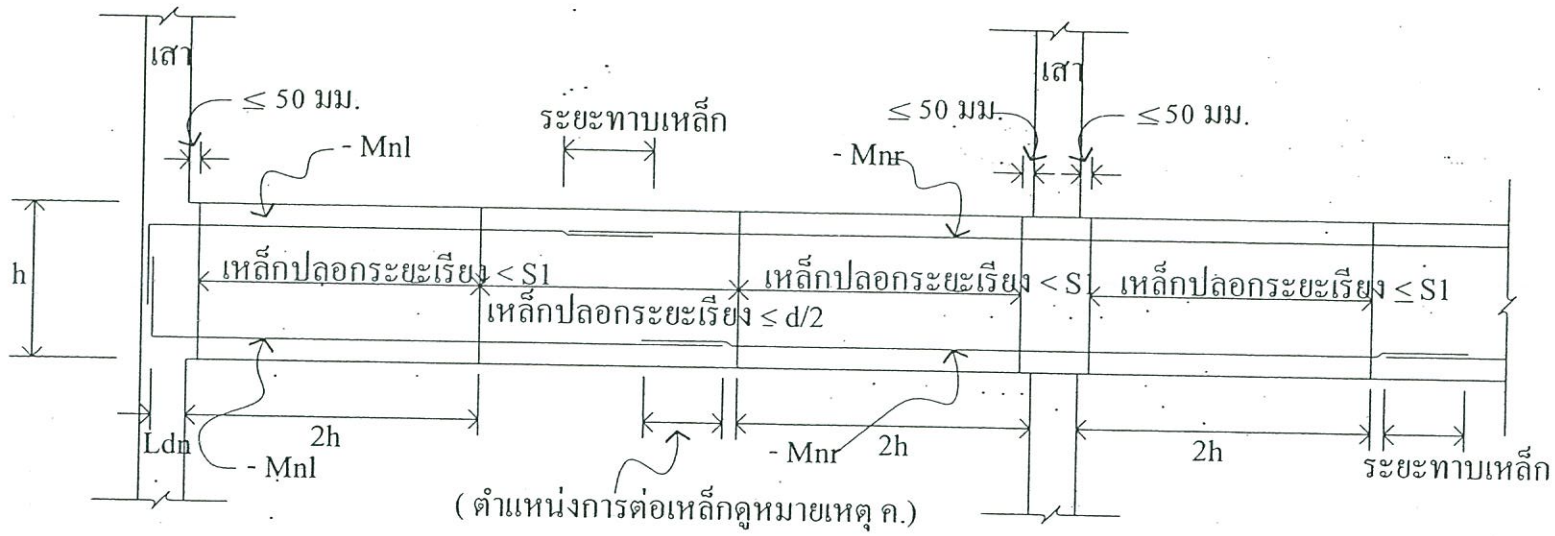

<u>หมายเหตุ</u>

ก.) ระยะเรียง S1 ต้องไม่มากกว่า (1) 1 ใน 4 ของความลึกประสิทธิผล (2) 8 เท่าของเส้นผ่าศูนย์กลางเหล็กเสริมตามความยาวที่มีขนาดเล็กสุด (3) 24 เท่าของเส้นผ่าศูนย์กลางเหล็กปลอก (4) 300 มิลิเมตร

ข.) กำลังโมเมนต์ระบุ (1) +Mnl > (1/3) (-Mnl) (2) +Mnr > (1/3) (-Mnr) และ (3) +Mr และ -Mn ที่หน้าตัดใดๆ > (1/5) ของค่าสูงสุดระหว่าง -Mnl และ -Mnr

ค.) ไม่ทาบเหล็กเสริมทั้งบนและล่างภายในระยะ 2h จากขอบของที่รองรับ

กำหนดการเสริมเหล็กในคานตาม มยผ.1301-54

กองช่าง
องค์การบริหารส่วนจังหวัดแม่ฮ่องสอน

โครงการ
พัฒนาคุณภาพชีวิตผู้สูงอายุ (อาคารอเนกประสงค์วัดพระธาตุดอยกองมู)

อนุมัติ
นายอัครเดช วันไชยธนวงศ์
นายกองค์การบริหารส่วนจังหวัดแม่ฮ่องสอน

ปลัดองค์การบริหารส่วนจังหวัดแม่ฮ่องสอน
นายนุฤวุฒิ นิรุตติพงศ์

รองปลัดองค์การบริหารส่วนจังหวัดแม่ฮ่องสอน
นายมิคม ศรีวงษ์ชัย

ผู้อำนวยการกองช่าง
นายสถนธ์ สวพันธ์พงศ์

หัวหน้าฝ่ายสำรวจและออกแบบ
นายสุทิวัส กิณเสน

หัวหน้าฝ่ายก่อสร้างและซ่อมบำรุง
นายสุทธศิลป์ ศรีเมือง

วิศวกรโยธา
นายลีเมี่ย เบเซอู่

นายปรุม วงศ์โต

นายช่างโยธา
นายภัทรพงษ์ ศุภนิมิตกาลัญญู

นายสุกิจ คำแสน

เขียนแบบ
นายภานุวัฒน์ วงศ์เจริญ

นายธิเบล อินทรพิทักษ์

รายการแก้ไขแบบ

ครั้งที่	วันที่	รายการ
-	-	-

รายการ
กำหนดการเสริมเหล็กในคานตาม มยผ.1301-54

มาตราส่วน SCLAE

เลขที่แบบ

รวม แผ่น แบบเลขที่ S-13

วันที่ 24 ตุลาคม 2561

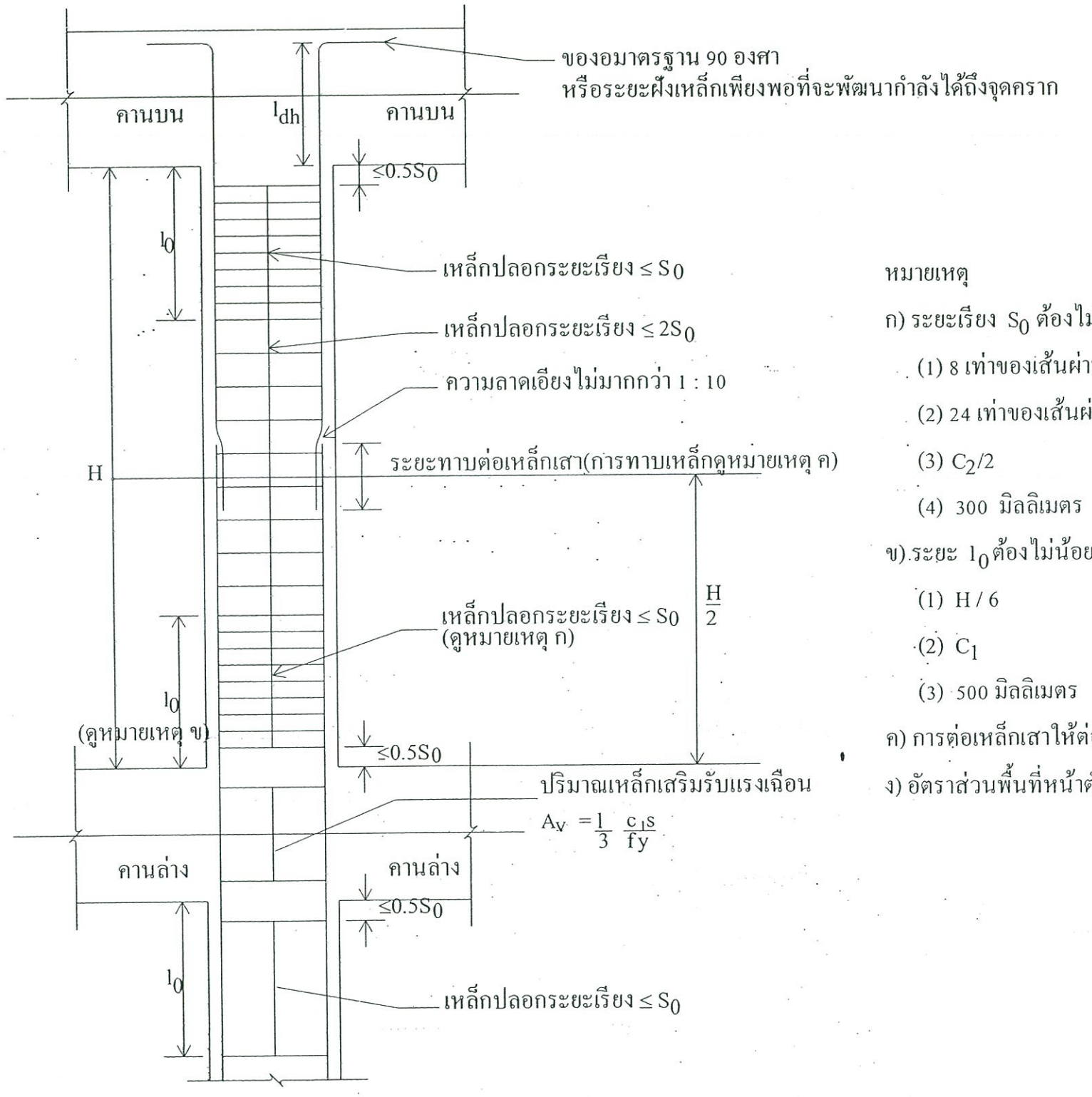

หมายเหตุ

ก) ระยะเรียง S_0 ต้องไม่มากกว่าค่าที่น้อยที่สุดของค่า ดังต่อไปนี้

(1) 8 เท่าของเส้นผ่านศูนย์กลางเหล็กเสริมตามยาวที่มีขนาดเล็กสุด

(2) 24 เท่าของเส้นผ่านศูนย์กลางเหล็กปลอก

(3) $C_2/2$

(4) 300 มิลลิเมตร

ข).ระยะ l_0 ต้องไม่น้อยกว่าค่าที่มากที่สุดของค่า ดังต่อไปนี้

(1) H / 6

(2) C_1

(3) 500 มิลลิเมตร

ค) การต่อเหล็กเสาให้ต่อบริเวณช่วงกลางความสูงเสา

ง) อัตราส่วนพื้นที่หน้าตัด A_S/A_g ของเสาต้องไม่น้อยกว่า 0.01และไม่มากกว่า 0.06

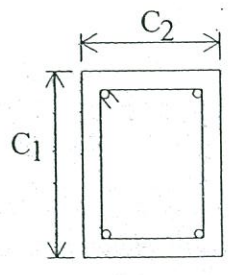

c1>c2

ข้อกำหนดการเสริมเหล็กในเสาตาม มยผ 1301.54

กองช่าง
องค์การบริหารส่วนจังหวัดแม่ฮ่องสอน

โครงการ
พัฒนาคุณภาพชีวิตผู้สูงอายุ (อาคารอเนกประสงค์วัดพระธาตุดอยกองมู)

อนุมัติ
นายอัครเดช วันไชยธนวงศ์
นายกองค์การบริหารส่วนจังหวัดแม่ฮ่องสอน

ปลัดองค์การบริหารส่วนจังหวัดแม่ฮ่องสอน
นายฤาชิ นิรุตติพงศ์

รองปลัดองค์การบริหารส่วนจังหวัดแม่ฮ่องสอน
นายนิคม ศรีวงษ์ชัย

ผู้อำนวยการกองช่าง
นายสกนธ์ สวพันธ์พงศ์

หัวหน้าฝ่ายสำรวจและออกแบบ
นายสุทิวัส กิณเสน

หัวหน้าฝ่ายก่อสร้างและซ่อมบำรุง
นายสุทธศิลป์ ศรีเมือง

วิศวกรโยธา
นายลือ เบเซู่

นายปรุม วงศ์ใต

นายช่างโยธา
นายภัทรพงษ์ ศุภนิมิตกาลัญญู

นายสุกิจ คำแสน

เขียนแบบ
นายภานุวัฒน์ วงศ์เจริญ

นายธิเบต อินทรพิทักษ์

รายการแก้ไขแบบ

ครั้งที่	วันที่	รายการ
-	-	-

รายการ
ข้อกำหนดการเสริมเหล็กในเสาตาม มยผ 1301.54

มาตราส่วน SCLAE
เล่มที่แบบ
จำนวน แผ่น
แบบมาตรฐานที่ S-14
วันที่ 24 ตุลาคม 2561